Corpo utensile in lega di magnesio

SKU: MW-5345V1L · **Categorie:** Avvitatura a stallo ed impulsiva senza controllo, M-Strumenti manuali · **Brand:** AIRMARTIN



Specifiche

Tipo meccanismo	twin hammer
Capacità gambo bullone	30
Coppia (Nm)	1490
Velocità max (rpm)	5500
Lunghezza (mm)	385
Altezza (mm)	240
Distanza dal centro (mm)	49.5
Peso (kg)	6
Attacco (in)	3/4″
Tubo aria ⌀ int. (mm)	13
Attacco aria NPT	3/8"
Consumo (m/min)	0.21
Tipologia	Utensile a pistola
Serie	3/4

Il suffisso L identifica il modello ad albero lungo

© SIRA S.p.A. 2026 All Rights Reserved.
Via della Resistenza, 53 20090 Buccinasco (MI) - Italia | C.F./P. IVA 01870750161 - CCIAA BG 243678

Brand

AIRMARTIN

Scegliere uno strumento AIRMARTIN significa disporre di un bene dalle distinte qualità dove innovazione e tecnologia esprimono i fondamentali della ricerca tendente al miglioramento continuativo delle prestazioni, della maneggevolezza e delle condizioni di utilizzo per l'operatore.

Partendo dall'astrazione che l'utensile non è semplicemente un ausilio al lavoro, ma un valido mezzo in grado di potenziare e migliorare la produttività e le condizioni di operatività, gli strumenti AIRMARTIN sono progettati beneficiando dei più ricercati dettami di ergonomia e comfort operativo. Il perfezionamento del proprio ambiente di lavoro ha inizio dalla consapevolezza che sia possibile migliorare sempre e che sia possibile trarre un'utilità a partire da una scelta accorta dell'utensile professionale.

AIRMARTIN amalgama l'equilibrio tra scienza, tecnologia e necessità utente, attraverso una visione positiva, dinamica nonché un invitante posizionamento competitivo, dominato un principio essenziale: il benessere dell'uomo nel suo ambiente.

Galleria

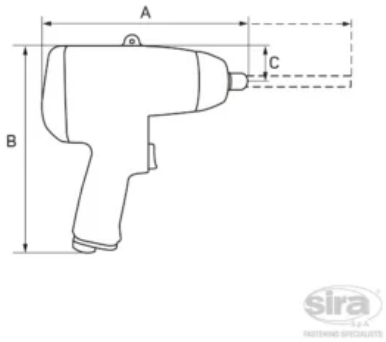

© SIRA S.p.A. 2026 All Rights Reserved.
Via della Resistenza, 53 20090 Buccinasco (MI) - Italia | C.F./P. IVA 01870750161 - CCIAA BG 243678