Moltiplicatori di coppia a stallo KNR

SKU: KNR-500X · **Categorie:** Avvitatura a stallo ed impulsiva senza controllo, M-Strumenti manuali · **Brand:** Kuken



Descrizione

I moltiplicatori di coppia a stallo KUKEN KNR sono progettati per il serraggio e l'allentamento dei giunti nelle applicazioni industriali. Questi utensili offrono una soluzione affidabile e sicura.

Specifiche

Coppia (Nm)	280-500
Attacco (in)	3/4″
Velocità (rpm a 0.3 MPa)	320
Velocità (rpm a 0.6 MPa)	420
Peso (kg)	4.7
Serie	KNR
Tipologia	Moltiplicatore di coppia

I KNR dispongono di 2 velocità: alta velocità fino all'appoggio e bassa velocità per completare il serraggio delle viti.

Brand

© SIRA S.p.A. 2026 All Rights Reserved.
Via della Resistenza, 53 20090 Buccinasco (MI) - Italia | C.F./P. IVA 01870750161 - CCIAA BG 243678

Kuken

Azienda giapponese specializzata nella progettazione e produzione di utensili pneumatici e moltiplicatori di coppia trasduttorizzati per applicazioni industriali.

Qualità, determinazione e innovazione hanno reso Kuken un marchio apprezzato a livello internazionale per le proprie soluzioni specialistiche.

Galleria

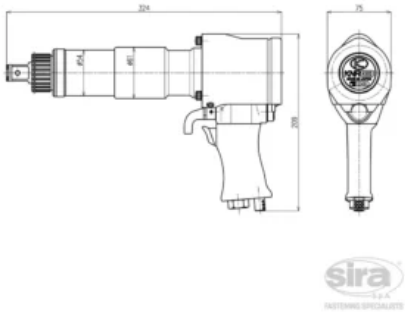

© SIRA S.p.A. 2026 All Rights Reserved.