Trasduttore di coppia fisso

SKU: UT-115-00CR-3000-0 · **Categorie:** M-Strumenti manuali, Metrologia · **Brand:** Crane Electronics



Descrizione

1. **Per il controllo di tutti gli utensili con rotazione continua e manuali**

I trasduttori fissi sono utilizzati in postazioni di controllo o accanto alle linee di assemblaggio
Utilizzati con simulatori di giunto, che riproducono la condizione di utilizzo in produzione, permettono un effettivo monitoraggio fuori linea per il controllo delle prestazioni di un utensile utilizzato in operazioni di assemblaggio
Senza simulatori possono essere usati per il controllo delle chiavi dinamometriche a scatto
Consentono il funzionamento Plug&Play con i misuratori di coppia Crane
Possibilità di montaggio su stazioni mobili personalizzabili
È disponibile una versione IS (Industry Standard) qualora l'utilizzatore desideri collegare il trasduttore ad un sistema diverso di lettura (misura sbilanciamento del ponte).

Specifiche

Attacco (in)	1 1/2"
Coppia (Nm)	3000
Serie	UTA
Tipologia	Trasduttori di coppia

MISURAZIONI FISICHE Misurazione della coppia nei due sensi di rotazione (calibrazione in senso orario se non diversamente specificato)
DATI PLUG&PLAY DEL TRASDUTTORE Gli indicatori del sistema UTA leggono le seguenti informazioni dal chip UTA che è incorporato nel trasduttore: campo di coppia, numero seriale, data di scadenza, calibrazione, valore della resistenza ponte, valore di mV/V

© SIRA S.p.A. 2026 All Rights Reserved.
Via della Resistenza, 53 20090 Buccinasco (MI) - Italia | C.F./P. IVA 01870750161 - CCIAA BG 243678

CALIBRAZIONE	Fornito con Certificato di calibrazione con i riferimenti a Standard Nazionali ed Internazionali
	Calibrazione UKAS (UK Accreditation Service), secondo BS7882
COSTRUZIONE	Meccanismo brevettato ad anello metallico che elimina la perdita di segnale dovuta a rimbalzo sui contatti e consente un basso attrito sulla rotazione nelle due direzioni (<0.1% della coppia nominale o a 0.1 Nm, qualsiasi dei due valori sia il più grande)
	La durata verificata è di oltre 1 miliardo di rotazioni senza nessuna apprezzabile degradazione delle prestazioni elettriche o usura
	Corpo in alluminio / Materiale dell'albero: acciaio inossidabile
	Capacità di sovraccarico: 125% della coppia nominale
	Attacco quadro secondo ANSI B 107-4/1982; BS4006/1982; DIN3121/1987
	Attacco quadro maschio con spina di ritegno che può essere rimossa se necessario
	Attacco quadro femmina fornito con spina di ritegno che può essere rimossa se necessario
	Attacco esagonale femmina con sfera e molla di ritegno
CONNETTORI	Secondo BS9522 - F0017, tipo 14-19S MIL-C-26482
STABILITÀ DELLO ZERO	< ±0.1% FS/°C
ACCURATEZZA STATICA	±0.25% FS
AMBIENTE DI UTILIZZO	Temperatura: 5-40°C / Umidità: 10-75% con assenza di condensa / Grado di protezione: IP40

Brand

Crane Electronics

Fondata nel 1971, Crane Electronics sviluppa soluzioni per la gestione della coppia e il controllo torsiometrico, rispondendo alle esigenze dell'industria manifatturiera in termini di qualità, sicurezza, tracciabilità e produttività nei settori automotive, aerospaziale, edilizia e navale.

La gamma comprende chiavi dinamometriche, trasduttori di coppia rotativi e statici, acquisitori dati, tester e software, offrendo strumenti completi per la verifica degli utensili e il controllo dei processi.

Galleria

© SIRA S.p.A. 2026 All Rights Reserved.

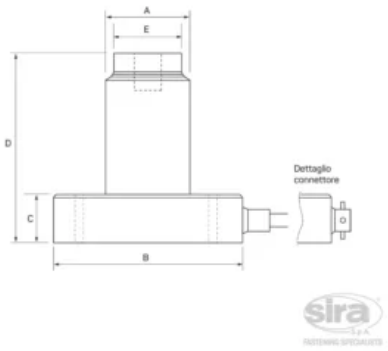

© SIRA S.p.A. 2026 All Rights Reserved.