Trapani reversibili MD

SKU: MD-512R1B · **Categorie:** Asportazione, deformazione e taglio, M-Strumenti manuali · **Brand:** AIRMARTIN



Descrizione

Reversibili
Mandrino in dotazione

Specifiche

Capacità di foratura (mm)	13
Velocità max (rpm)	800
Mandrino	autobloccante
Albero	1/2"-24UNF
Lunghezza (mm)	227
Altezza (mm)	160
Distanza dal centro (mm)	23.5
Peso (kg)	1.4
Attacco aria NPT	1/4"
Tubo aria ⌀ int. (mm)	10
Consumo (m/min)	0.11
Serie	MD

© SIRA S.p.A. 2026 All Rights Reserved.
Via della Resistenza, 53 20090 Buccinasco (MI) - Italia | C.F./P. IVA 01870750161 - CCIAA BG 243678

Tipologia	Trapani

Brand

AIRMARTIN

Scegliere uno strumento AIRMARTIN significa disporre di un bene dalle distinte qualità dove innovazione e tecnologia esprimono i fondamentali della ricerca tendente al miglioramento continuativo delle prestazioni, della maneggevolezza e delle condizioni di utilizzo per l'operatore.

Partendo dall'astrazione che l'utensile non è semplicemente un ausilio al lavoro, ma un valido mezzo in grado di potenziare e migliorare la produttività e le condizioni di operatività, gli strumenti AIRMARTIN sono progettati beneficiando dei più ricercati dettami di ergonomia e comfort operativo. Il perfezionamento del proprio ambiente di lavoro ha inizio dalla consapevolezza che sia possibile migliorare sempre e che sia possibile trarre un'utilità a partire da una scelta accorta dell'utensile professionale.

AIRMARTIN amalgama l'equilibrio tra scienza, tecnologia e necessità utente, attraverso una visione positiva, dinamica nonché un invitante posizionamento competitivo, dominato un principio essenziale: il benessere dell'uomo nel suo ambiente.

Galleria

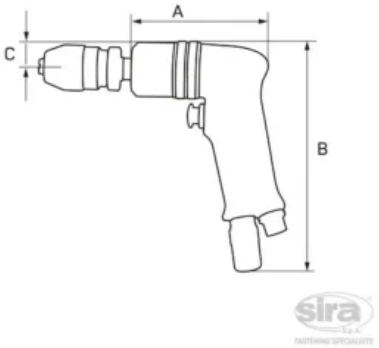

© SIRA S.p.A. 2026 All Rights Reserved.