Martello scalpellatore

SKU: BRH-7R · **Categorie:** Asportazione, deformazione e taglio, M-Strumenti manuali · **Brand:** Uryu



Descrizione

R = attacco per scalpello tondo - disponibile con scalpelli C/S o senza S/S

Specifiche

Altezza (mm)	165
Attacco aria NPT	1/4"
Colpi al minuto (bpm)	3400
Consumo (m³/min)	0.48
Lunghezza (mm)	165
Peso (kg)	1.64
Serie	BRH
Tipologia	Martelli
Tubo aria ⌀ int. (mm)	10
Corsa (mm)	50

- Disponibile con scalpelli in dotazione (BRH-7(H,R)C/S) o senza (BRH-7(H,R)S/S)
- Disponibili con scalpelli ad attacco esagonale BRH-7(H) o con attacco rotondo BRH-7(R)
- Gli scalpelli con attacco esagonale sono perfettamente compatibili con la sede per gli scalpelli ad attacco tondo

© SIRA S.p.A. 2026 All Rights Reserved.
Via della Resistenza, 53 20090 Buccinasco (MI) - Italia | C.F./P. IVA 01870750161 - CCIAA BG 243678

Brand

Uryu

Fondata nel febbraio 1915, Uryu è specializzata nella progettazione e produzione di utensili industriali di elevata qualità e affidabilità.

Nel corso della sua storia ha sviluppato una gamma completa di utensili pneumatici, elettrici ed elettronici destinati a numerosi settori industriali. L'azienda è particolarmente riconosciuta per le proprie soluzioni di avvitatura a massa battente idraulica, disponibili con alimentazione pneumatica, elettrica a filo e a batteria.

Galleria

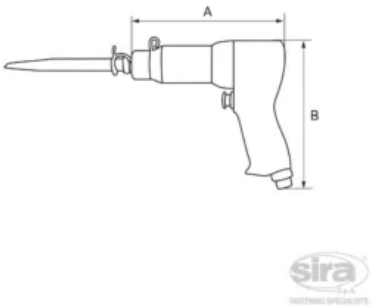

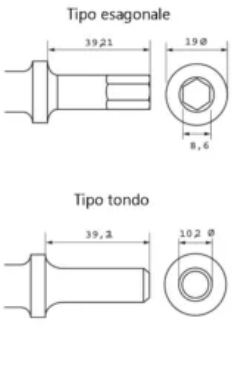

© SIRA S.p.A. 2026 All Rights Reserved.
Via della Resistenza, 53 20090 Buccinasco (MI) - Italia | C.F./P. IVA 01870750161 - CCIAA BG 243678