Martello ribaditore

SKU: BRH-1U-R · **Categorie:** Asportazione, deformazione e taglio, M-Strumenti manuali · **Brand:** Uryu

Descrizione

R = attacco tondo

Specifiche

Altezza (mm)	157
Attacco aria NPT	1/4"
Colpi al minuto (bpm)	2800
Consumo (m³/min)	0.34
Distanza dal centro (mm)	26
Lunghezza (mm)	122
⌀ pistone per corsa (mm)	14.30x38
Peso (kg)	1.05
Tubo aria ⌀ int. (mm)	10
Serie	BRH
Tipologia	Utensile a pistola

Capacità rivettatura duralluminio: 3.2 mm
Capacità rivettatura acciaio: 2.4 mm

© SIRA S.p.A. 2026 All Rights Reserved.
Via della Resistenza, 53 20090 Buccinasco (MI) - Italia | C.F./P. IVA 01870750161 - CCIAA BG 243678

Brand

Uryu

Fondata nel febbraio 1915, Uryu è specializzata nella progettazione e produzione di utensili industriali di elevata qualità e affidabilità.

Nel corso della sua storia ha sviluppato una gamma completa di utensili pneumatici, elettrici ed elettronici destinati a numerosi settori industriali. L'azienda è particolarmente riconosciuta per le proprie soluzioni di avvitatura a massa battente idraulica, disponibili con alimentazione pneumatica, elettrica a filo e a batteria.

Galleria

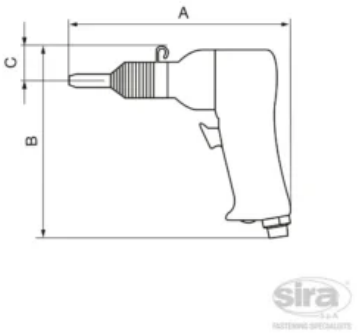

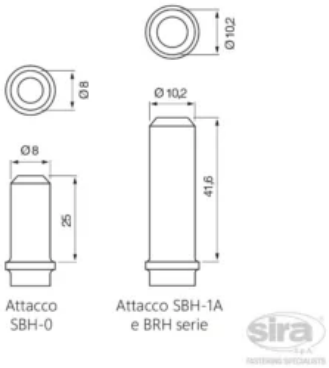

© SIRA S.p.A. 2026 All Rights Reserved.