Distributore rotante RT

SKU: RT-NITTO · **Categorie:** M-Strumenti manuali, Raccordi e valvole · **Brand:** Nitto Kohki



Descrizione

Corpo in acciaio
Guarnizioni in NBR
Temperatura di utilizzo: -5°C ~ +60°C
Le valvole possono ruotare di 360°

Specifiche

Peso (kg)	0.46
Serie	RT-NITTO
Tipologia	Accessori

Ingresso aria: 1 innesto (20PF)
Uscita aria: 2 valvole (Tipo 20)

Brand

Nitto Kohki

Nitto Kohki è un'azienda giapponese di fama mondiale specializzata nella produzione di componenti high-tech, utensili e macchine.

© SIRA S.p.A. 2026 All Rights Reserved.

La gamma comprende utensili elettrici, idraulici e pneumatici destinati all'industria, oltre a raccordi per il passaggio di fluidi utilizzati nei settori industriale, medicale, biotecnologico, nucleare, elettronico e informatico.

Galleria

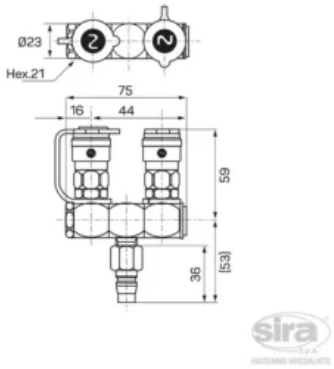

© SIRA S.p.A. 2026 All Rights Reserved.
Via della Resistenza, 53 20090 Buccinasco (MI) - Italia | C.F./P. IVA 01870750161 - CCIAA BG 243678