UTENSILI PROFESSIONALI

sira S.p.A.

SPECIALISTI IN AVVITATURA

CACCIAVITI

CACCIAVITI PNEUMATICI

Cacciaviti pneumatici a frizione di dischi

DIRITTI

MS/N-AS18 / MS/N-AS08

- Frizione regolabile esternamente

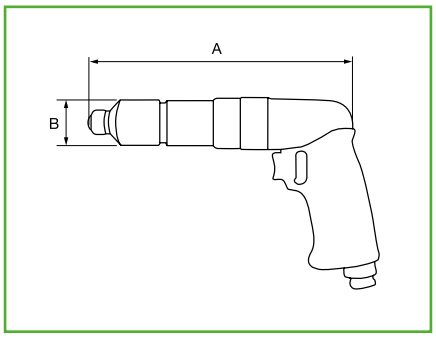

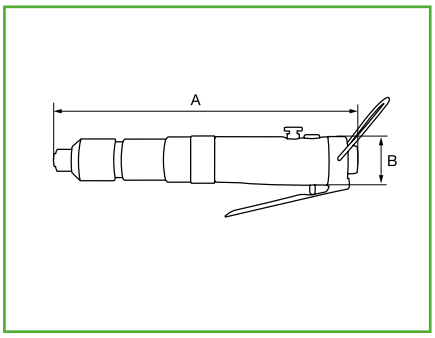

A PISTOLA

MS/N-AP18 / MS/N-AP08

- Frizione regolabile esternamente

MS/N-AP18
MS/N-AP08

MS/N-AS18
MS/N-AS08

Modello	Capacità vite mm	Coppia Nm	Velocità a vuoto rpm	Attacco lama	Tipo albero	Lungh. totale (A) mm	Ø corpo utensile (B) mm	Peso Kg	Attacco aria NPT	Tubo aria Ø int. mm	Consumo aria m²/min
DIRITTI											
MS/N-AS18	4-6	3-8	1800	1/4” hex	D	232	42	1,40	1/4”	10	0,4
MS/N-AS08	6-8	5-11	800	1/4” hex	D	254	42	1,50	1/4”	10	0,4
A PISTOLA											
MS/N-AP18	4-6	3-8	1800	1/4” hex	D	185	42	1,40	1/4”	10	0,4
MS/N-AP08	6-8	5-11	800	1/4” hex	D	204	42	1,50	1/4”	10	0,4

CACCIAVITE PIEGHEVOLE A BATTERIA LI-ION 4V

RV439

- Leggero e compatto
- Pieghevole: impiego assiale e a pistola
- 21 step di avvitatura + 1 in presa diretta
- 2 velocità
- Indicatore di carica residua
- Led di illuminazione area di lavoro
- Carica rapida 30 min

Codice	Coppia Nm	Max velocità libera rpm	Peso Kg	Attacco	Accessori inclusi
RV439	5,6	190-650	0,44	HEX	2 batterie + caricabatterie

Cacciaviti pneumatici a controllo di coppia ed arresto automatico

Serie MS-T561P

- Reversibili
- Frizione regolabile
- I modelli a pistola sono alimentabili da 3 diverse posizioni

MS-T561P-05

Modello	Capacità vite mm	Coppia Nm	Velocità a vuoto rpm	Attacco lama	Lungh. totale (A) mm	Ø corpo utensile	Peso Kg	Attacco aria NPT	Tubo aria Ø int. mm	Consumo aria m^3/min
A PISTOLA										
MS-T561P-05	6	0,2-5,1	600	1/4" hex	220	30,5	0,9	1/4"	10	0,11
MS-T561P-11	5	0,4-4,5	1100	1/4" hex	220	30,5	0,9	1/4"	10	0,11
MS-T561P-17	3	0,5-2,9	1800	1/4" hex	220	30,5	0,9	1/4"	10	0,11

Cacciaviti pneumatici a controllo di coppia ed arresto automatico diritti

Serie MS-T560S

- Reversibili
- Frizione regolabile

MS-T560S-05

Modello	Capacità vite mm	Coppia Nm	Velocità a vuoto rpm	Attacco lama	Lungh. totale (A) mm	Ø corpo utensile	Peso Kg	Attacco aria NPT	Tubo aria Ø int. mm	Consumo aria m^3/min
DIRITTI										
MS-T560S-05	6	0,2-5,1	650	1/4" hex	240	37,5	0,7	1/4"	10	0,11
MS-T560S-11	5	0,4-4,5	1100	1/4" hex	240	37,5	0,7	1/4"	10	0,11
MS-T560S-17	3	0,5-2,9	1800	1/4" hex	240	37,5	0,7	1/4"	10	0,11

IN DOTAZIONE, sia sui modelli diritti che a pistola: molla verde (morbida) e molla nera (media). La molla gialla (dura) è fornita già montata sul cacciavite.

CACCIAVITI ELETTRICI SERIE SKD

Motore potenti in corrente continua costruito con magneti di alta qualità. Robusto ed ergonomico allo stesso tempo, permette l'utilizzo in applicazioni gravose senza surriscaldamento e affaticamento per l'operatore.

- Coppie da 0,2 Nm a 4,7 Nm
- Rotazione stabile ed alta precisione nella coppia di arresto
- Velocità di rotazione selezionabile sull'alimentatore con commutatori Hi e Lo o VR (regolazione libera)
- Anello di bloccaggio coprifrizione (KC-6)
- Partenza a leva
- Ventola di raffreddamento e prese d'aria per una rapida eliminazione del calore e per un utilizzo continuativo.

DIMENSIONI SKD-2000L/SKD-7000L/SKD-8000L

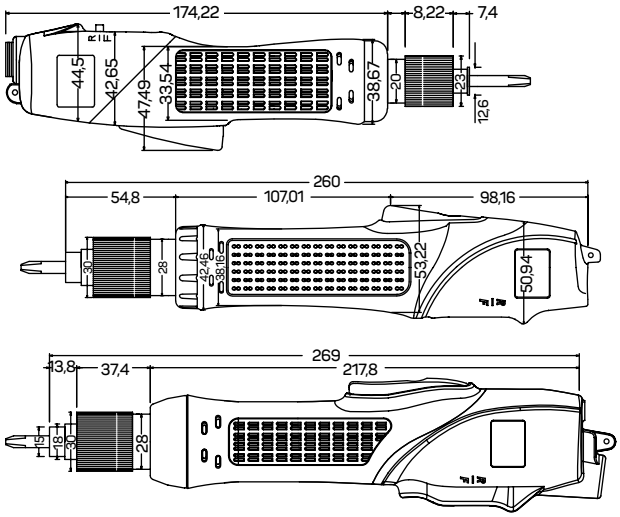

Serie SKD-2000, SKD-7000 E SKD-8000

Modello	Tensione	Coppia Nm	Velocità a vuoto rpm	Consumo	Capacità vite mm	Partenza	Attacco lama	Peso Kg	Lungh. mm	Alimentatore in dotazione	Accessori
SKD-2000L	DC24V/32V	0.02~0.34	700-1000	25W	1.0~2.3	Leva	1/4" Hex	0,27	205	SKP-32HL-60W	-
SKD-2200L		0.05~0.69	700-1000	25W	1.4~2.6			0,27	205		
SKD-2300L		0.10~0.98	470-670	25W	1.6~3.0			0,27	205		
SKD-5300L		0.30~1.57	700-1000	50W	1.6~3.0			0,27	205		
SKD-7200L		0.69~2.35	520-750	50W	2.6~4.0			0,6	260		KL-1
SKD-8400L		0.98~2.94	520-750	55W	3.0~5.0			0,7	269		
SKD-8500L		1.47~4.41	350-530	55W	4.0~6.0			0,7	269		
SKD-7000L		0,5~1,76	700-1000	50W	2,0~3,5			0,6	260	"SKP-32HL-60W SKP-32VR-60W"	KC-2: KW-1; KL-1; KH-2; KL-SS2
SKD-7200L		0,69~2,35	520-750	50W	2,6~4,0			0,6	260		
SKD-7600L		0,78~2,94	350-530	50W	3,0~4,0			0,6	260		

Alimentatori per cacciaviti a spazzole SKP-32HL-60W

Un unico alimentatore standard fornisce la corretta tensione di alimentazione e il necessario livello di corrente per tutti i modelli di cacciaviti.

- Tensione di ingresso 100-240Vac
- Nel modello SKP-32HL-60W la tensione di uscita può essere selezionata tramite commutatore (24Vdc o 32Vdc)
- Tutti i modelli sono equipaggiati con dispositivo di messa a terra per eliminare gli shock da energia statica.

Modello	Caratteristiche	Ingresso Voltaggio	Uscita Voltaggio	Capacità	Peso Kg	Dimensioni mm	Modelli SKD
SKP-32HL-60W	Alimentatore Brush selettore rpm	AC100-240V 50/60Hz	DC24V DC32V	2A	0,25	145X60X35	Serie 2000; 7000; 8000

Accessori, testine angolari

Testina angolare	Modelli serie SKD
KL-1	7200L-8400L-8500L

Testine angolari a 90°, applicabili ai modelli a leva in evidenza

YL-2 CHIAVE PER ACCESSI REMOTI

- Per avvitare e svitare in spazi angusti o profondi, irraggiungibili con i consueti utensili pneumatici o elettrici
- Impiegabile con avvitatori impulsivi meccanici ed idraulici, con avvitatori elettrici e chiavi dinamometriche
- Trasmissione della coppia in uscita -20% circa
- Impugnatura supplementare in dotazione

Codice	Attacco quadro in	Coppia max. in ingresso Nm	Peso kg
YL-2	1/2" x 1/2"	180	1,03

CHIAVI A CRICCO/ANGOLO

MR-5014V1
MR-5038V1
MR-5012V1

- Movimento a cricco

MR-5014V1
MR-5038V1

MW-4122C1

- Motore a massa battente in asse senza rinvii con coppie coniche.

MR-5012V1

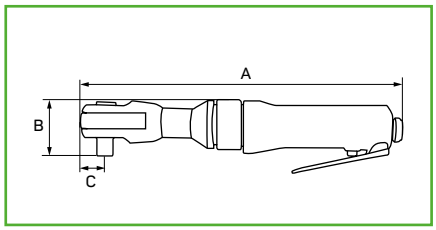

MW-4122C1

Modello	Cap. gambo bullone mm	Coppia Max Nm	Velocità a vuoto rpm	Lungh. totale (A) mm	Altezza testa (B) mm	Ingombro centro-esterno (C) mm	Peso Kg	Quadro innesto bussola in	Attacco aria NPT	Tubo aria Ø int. mm	Consumo aria m³/min
MR-5014V1	10	34	280	170	30	12,5	0,53	1/4"	1/4"	10	0,06
MR-5038V1	10	34	280	170	30	12,5	0,53	3/8"	1/4"	10	0,06
MR-5012V1	13	95	160	293	47	22	1,20	1/2"	1/4"	10	0,07

Modello	Cap. gambo bullone mm	Coppia Max Nm	Velocità a vuoto rpm	Lungh. totale (A) mm	Altezza testa (B) mm	Ingombro centro-esterno (C) mm	Peso Kg	Quadro innesto bussola in	Attacco aria NPT	Tubo aria Ø int. mm	Consumo aria m³/min
MW-4122C1	14	390	8500	244	88	30,5	1,3	1/2"	1/4"	10	0,12

AVVITATORI. TIPOLOGIE DI MASSA BATTENTE MECCANICA

Massa battente tipo Double Hammer

- Assemblaggi potenti e veloci
- Meccanismo battente perfettamente bilanciato
- Minima reazione sull'operatore

DOUBLE HAMMER

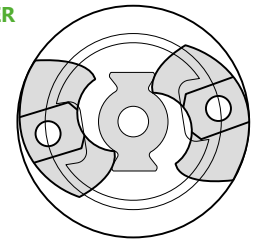

Massa battente tipo Twin Hammer

- Sistema impulsivo particolarmente indicato per impieghi gravosi

TWIN HAMMER

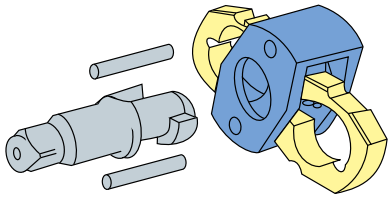

Massa battente tipo Swing Hammer

- Meccanismo ad impatto potente e duraturo

SWING HAMMER

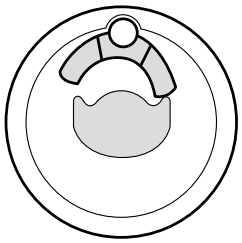

Massa battente tipo Pin Clutch

- Grandi potenze con dimensioni e peso contenuti

PIN CLUTCH

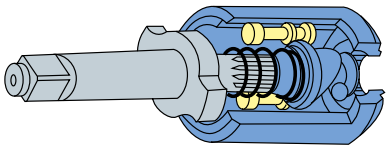

Massa battente tipo N

- Tipologia di massa battente che permette di avere utensili eccezionalmente leggeri rispetto alla potenza sviluppata

TIPO N

Utilizzare un gruppo filtro

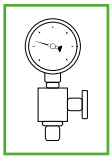

Pressione di utilizzo 0,6MPa (6,3 BAR)

TIPO DI ALBERO

- A) Trattenimento con pin
- B) Tenuta con anello elastico
- C) Foro, per fissare la bussola con spina ed o-ring
- D) Cambio rapido

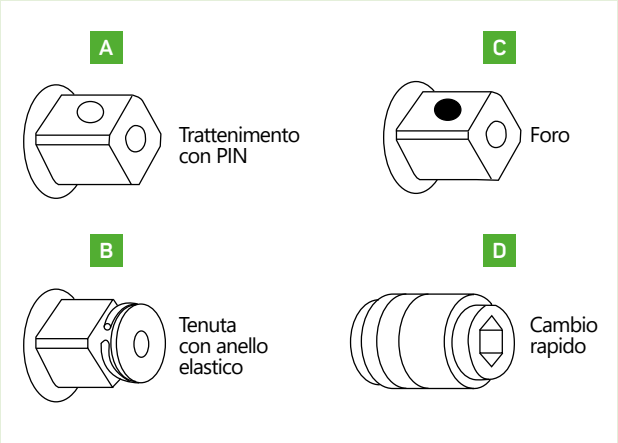

ERGONOMIA

POSIZIONI ERRATE

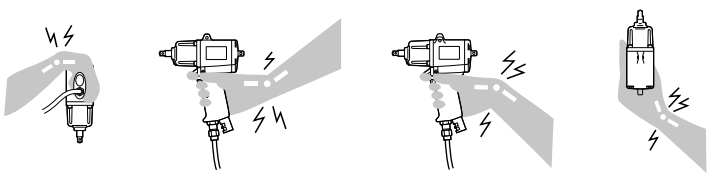

POSIZIONI CORRETTE

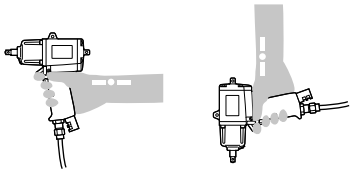

AVVITATORI

AVVITATORI 1/4”

MW-5140V1

- Microavvitatore

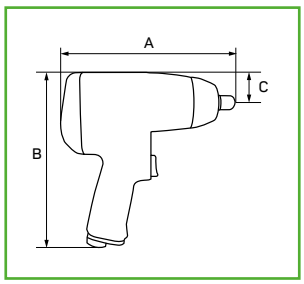

MW-5140V1

KW-7PD

- Massa battente in bagno d’olio

KW-7PD

Mandrino con sgancio rapido per inserti 1/4” Hex

Codice	Attacco quadro	Attacco esagono	Lunghezza totale
FC10750	1/4”	1/4” Hex	38

Avvitatori 1/4”

Modello	Tipo meccanismo	Tipo albero	Cap. gambo bullone Ø mm	Coppia Nm	Velocità a vuoto rpm	Lungh. totale (A) mm	Altezza totale (B) mm	Ingombro centro-esterno (C) mm	Peso Kg	Attacco quadro in	Tubo aria Ø int. mm	Attacco aria NPT	Consumo aria m³/min
A PISTOLA													
MW-5140V1	twin hammer	B	8	45	10000	118	160	19,5	0,88	1/4”	8	1,4”	0,06

Avvitatori impulsivi da 1/4” Hex

Modello	Capacità vite mm	Coppia Nm	Velocità a vuoto rpm	Attacco lama	Tipo albero	Lungh. totale (A) mm	Altezza totale (B) mm	Ingombro centro-esterno (C) mm	Peso Kg	Attacco aria NPT	Tubo aria Ø int. mm	Consumo aria m³/min
A PISTOLA												
KW-7PD	8	63	8800	1/4” Hex	D	149	175	23	1,00	1/4”	10	0,30

AVVITATORI 3/8” DIRITTI A FARFALLA

MW-6380S1

Modello	Tipo meccanismo	Tipo albero	Cap. gambo bullone Ø mm	Coppia Nm	Velocità a vuoto rpm	Lungh. totale (A) mm	Altezza totale (B) mm	Ingombro centro-esterno (C) mm	Peso Kg	Attacco quadro in	Tubo aria Ø int. mm	Attacco aria NPT	Consumo aria m³/min
DIRITTO													
MW-6380S1	swing-hammer	B	10	102	11000	151	83	30	0,81	3/8”	10	1/4”	0,06

AVVITATORI 3/8”

MW-5388V2

- Corpo utensile in materiale composito

KW-7P

- Massa battente in bagno d’olio

KW-7P

MW-5388V2

Modello	Tipo meccanismo	Tipo albero	Cap. gambo bullone Ø mm	Coppia Nm	Velocità a vuoto rpm	Lungh. totale (A) mm	Altezza totale (B) mm	Ingombro centro-esterno (C) mm	Peso Kg	Attacco quadro in	Tubo aria Ø int. mm	Attacco aria NPT	Consumo aria m³/min
A PISTOLA													
MW-5388V2	twin-hammer	B	14	448	10000	166	180	28,5	1,15	3/8”	10	1/4”	0,12
KW-7P	twin-hammer	B	8	70	8800	150	175	23	0,95	3/8”	10	1/4”	0,29

AVVITATORI 1/2”

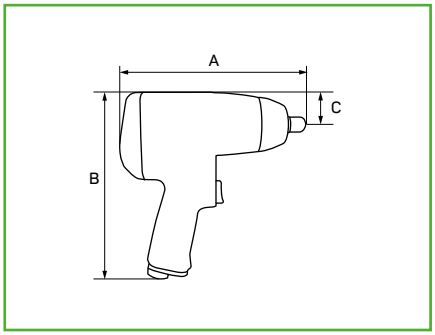

MW-6120V1K

- Con kit bussole

MWX

- Corpo utensile in materiale composito, alta coppia

KW-T160

- Massa battente in bagno d’olio: vibrazioni e rumorosità ai minini termini

MWX-128S

MW-4121V2

MWX-129PX

KW-T160

MW-6120V1K

Modello	Tipo meccanismo	Tipo albero	Cap. gambo bullone Ø mm	Coppia Nm	Velocità a vuoto rpm	Lungh. totale (A) mm	Altezza totale (B) mm	Ingombro centro-esterno (C) mm	Peso Kg	Attacco quadro in	Tubo aria Ø int. mm	Attacco aria NPT	Consumo aria m³/min
A PISTOLA													
MW-6120V1K	twin hammer	B	16	460	8300	185	190	33	2,5	1/2"	10	1/4"	0,12
MWX-121M	twin hammer	B	16	678	7000	116	190	28	1,16	1/2"	10	1/4"	0,14
MW-4121V2	jumbo hammer	B	16	680	10000	108,5	175	24	1,30	1/2"	10	1/4"	0,13
MWX-128S	twin hammer	B	16	1085	7300	175	190	33	1,99	1/2"	10	1/4"	0,25
KW-T160	twin hammer	B	16	660	6300	171	190	28	1,5	1/2"	10	1/4"	0,26
MWX-129PX	twin hammer	B	16	1300	8600	179	190	36	2,16	1/2"	10	1/4"	0,16

AVVITATORI 1/2" A BATTERIA

RI2036A3

- Potente e robusta struttura costruttiva rinforzata con elemnti in metallo
- **Motore brushless**
- 28 valori di coppia in avvitatura preimpostati selezionabili per coprire tutte le esigenze applicative nel contesto meccanico, automotive mro e costruzioni.
- 1100 Nm di coppia massima in svitatura
- **Display LCD sulla culatta**
- Batterie da 20V Li-ion ad alta capacità
- Controllo di coppia con arresto elettronico
- Macchine dedicate per la dotazione dei mezzi di soccorso stradale

RI2036A3

Batterie opzionali

Modello	Tensione V	Capacità Ah
B2027LA-2	20	4
B2027LB-2	20	5,2

Modello	Attacco quadro	Capacità gambo bullone mm	Coppia Max Svitatura Nm	Coppia di lavoro controllato Nm	Impulsi ipm	Velocità vuoto avvitatura rpm	Velocità vuoto svitatura rpm	Peso Kg	Tensione V/Ah
RI2036A3	1/2"	16	1100	28 valori prestabiliti (60~600)	2000	1200	2200	3,2	20/5,0

La confezione prevede utensile 2 batterie B2027LB-2 + caricatterie

RI20126

- Potente e robusta struttura costruttiva rinforzata.
- **Motore brushless**
- 50 passi di coppia in avvitatura da 25 a 175Nm (1 passo= +3Nm)
- Coppia max di svitatura 375Nm
- **Display e comandi sulla culatta**
- Batterie Li-ion da 20V al alta capacità (2x5Ah)
- Controllo di coppia ed arresto automatico

RI20126

A Indicatore a LED e cicalino

- Per conferma OK/NOK

B Display LCD

- Indica gli stadi di coppia e messaggi errore

Modello	Attacco quadro	Capacità gambo bullone mm	Coppia Max Svitatura Nm	Coppia di lavoro controllato Nm	Impulsi ipm	Velocità vuoto avvitatura rpm	Velocità vuoto svitatura rpm	Peso Kg	Tensione V/Ah
RI20126	1/2"	16	375	(25~175)	3000	2600	2600	1,89	20/6

Il codice comprende utensile + 2 accumulatori con capacità da 5Ah e il caricabatterie rapido

*Solo a titolo di riferimento

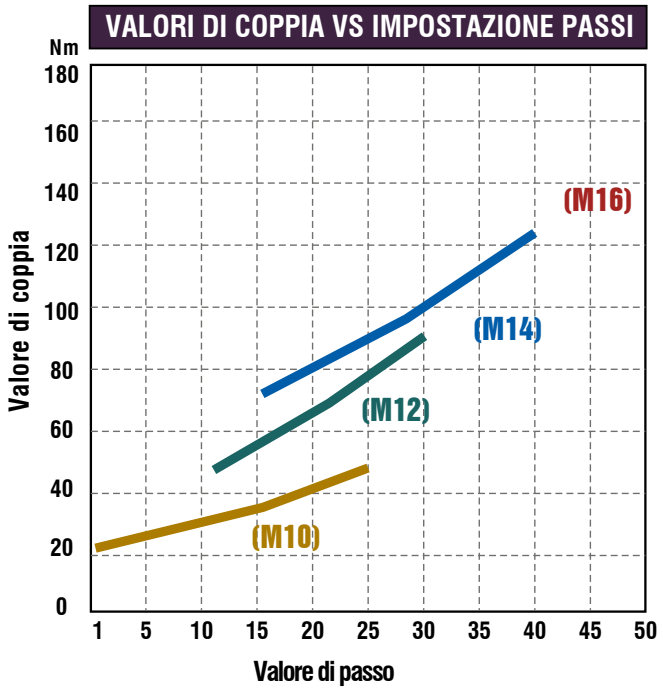

AVVITATORI 3/4”

MW-5345V1 / MW-5345V1L

- Corpo utensile in lega di magnesio

MW-5348V1

- Corpo utensile in materiale composito

KW-2500PRO / KW-2500PL

KW-2800P / KW-2800PL

KW-T250 “HEAVY DUTY”

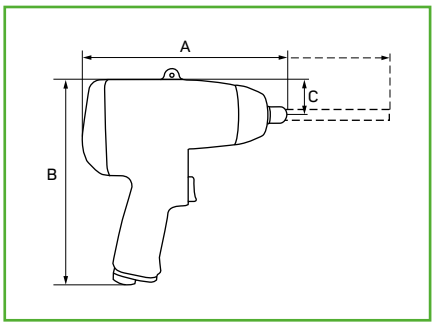

MW-5348V2

MW-5345V1
MW-5345V1L

KW-2800P
KW-2800PL

KW-T250

KW-2500PRO
KW-2500PL

Modello	Tipo meccanismo	Tipo albero	Cap. gambo bullone Ø mm	Coppia Nm	Velocità a vuoto rpm	Lungh. totale (A) mm	Altezza totale (B) mm	Ingombro centro-esterno (C) mm	Peso Kg	Attacco quadro in	Tubo aria Ø int. mm	Attacco aria NPT	Consumo aria m^3/min
A PISTOLA													
MW-5345V1	twin hammer	B	30	1490	5500	227	240	49,5	5,15	3/4”	13	3/8”	0,21
MW-5345V1L*	twin hammer	B	30	1490	5500	385	240	49,5	6	3/4”	13	3/8”	0,21
MW-5348V2	twin hammer	B	32	1620	5100	219	210	41	3,12	3/4”	13	3/8”	0,15
KW-2500PRO	tipo N	B	25	1150	4500	220	230	37	4,2	3/4”	10	1/4”	0,45
KW-2500PL*	tipo N	B	25	1150	4500	363	230	37	5,3	3/4”	10	1/4”	0,45
KW-2800P	tipo N	B	28	1380	3300	266	240	37	5,3	3/4”	10	1/4”	0,58
KW-2800PL*	tipo N	B	28	1380	3300	395	240	37	5,75	3/4”	10	1/4”	0,58
KW-T250	double hammer	B	25	1150	5000	218	230	37	3,9	3/4”	13	1/4”	0,52

* suffisso L = modello ad albero lungo

AVVITATORI 1” DIRITTI

KW-3800PROX / KW-3800PROXL MW-5108S1 / MW-5108S1L

KW-3800PROX
KW-3800PROXL

MW-5108S1
MW-5108S1L

Modello	Tipo meccanismo	Tipo albero	Cap. gambo bullone Ø mm	Coppia Nm	Velocità a vuoto rpm	Lungh. totale (A) mm	Altezza totale (B) mm	Ingombro centro-esterno (C) mm	Peso Kg	Attacco quadro in	Tubo aria Ø int. mm	Attacco aria NPT	Consumo aria m^3/min
DIRITTI													
KW-3800PROX	tipo N	B	38	1800	4200	358	155	49	7	1”	13	3/8”	0,60
KW-3800PROXL	tipo N	B	38	1800	4200	488	155	49	7,4	1”	13	3/8”	0,60
MW-5108S1	twin hammer	B	38	2700	6500	350	155	-	7,8	1”	13	3/8”	0,60
MW-5108S1L	twin hammer	B	38	2700	6500	504	155	-	8,1	1”	13	3/8”	0,60

* suffisso L = modello ad albero lungo

AVVITATORI 1”

KW-3800P-WR / KW-3800PL-WR

KW-4500P / KW-4500PL

KW-430P “HD” / KW-430PL8 “HD”

- Per impieghi con pressioni fino a 1 MPa

KW-3800P-WR
KW-3800PL-WR

KW-430PL8 “HD”

KW-4500P
KW-4500PL

Modello	Tipo meccanismo	Tipo albero	Cap. gambo bullone Ø mm	Coppia Nm	Velocità a vuoto rpm	Lungh. totale (A) mm	Altezza totale (B) mm	Ingombro centro-esterno (C) mm	Peso Kg	Attacco quadro in	Tubo aria Ø int. mm	Attacco aria NPT	Consumo aria m^3/min
A PISTOLA													
KW-3800P-WR	tipo N	B	38	1800	3700	254	245	45	6,9	1”	13	3/8”	0,60
KW-3800PL-WR*	tipo N	B	38	1800	3700	424	245	45	7,8	1”	13	3/8”	0,60
KW-4500P	tipo N	C	45	2750	3700	271	250	45	10,3	1”	13	1/2”	0,78
KW-4500PL*	tipo N	C	45	2750	3700	437	250	45	10,6	1”	13	1/2”	0,78
KW-430P	twin hammer	B	40	2000	4300	260	280	50	10,3	1”	13	3/8”	0,80
KW-430PL8	twin hammer	B	40	2000	4300	430	280	50	11,8	1”	13	3/8”	0,80

* suffisso L = modello ad albero lungo

AVVITATORI 1+1/2” DIRITTI

KW-5000G

Modello	Tipo meccanismo	Tipo albero	Cap. gambo bullone Ø mm	Coppia Nm	Velocità a vuoto rpm	Lungh. totale (A) mm	Peso Kg	Attacco quadro in	Tubo aria Ø int. mm	Attacco aria NPT	Consumo aria m^3/min
DIRITTI											
KW-5000G	tipo N	C	50	3500	3000	473	16	1+1/2	19	1/2”	0,20

Pressione di esercizio 0,6 MPa

LIMATRICI

LIMATORI

SH-100A

- Gamma di lime con profili diversi, in dotazione

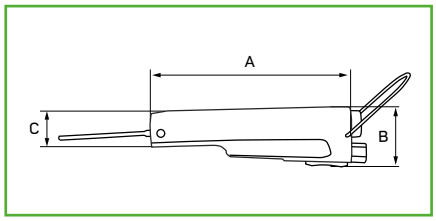

Modello	Colpi al minuto bmp	Corsa mm	Attacco per lima Ø max. mm	Lunghezza totale (A) mm	Altezza totale (B) mm	Altezza testa (C) mm	Peso kg	Attacco aria NPT	Tubo aria Ø int. mm	Consumo aria m^3/min
SH-100A	3700	9	6,3	174	42	27	1,10	1/8”	6,5	0,24

Lime per SH-100A (In dotazione)

Codice	Descrizione	Lungh. mm
00A700	lima a sezione tonda	105
00A701	lima a sezione triangolare	105
00A702	lima a sezione semitonda	105
00A703	lima a sezione rettangolare	105
94A625	adattatore per lame da taglio seghetto	-

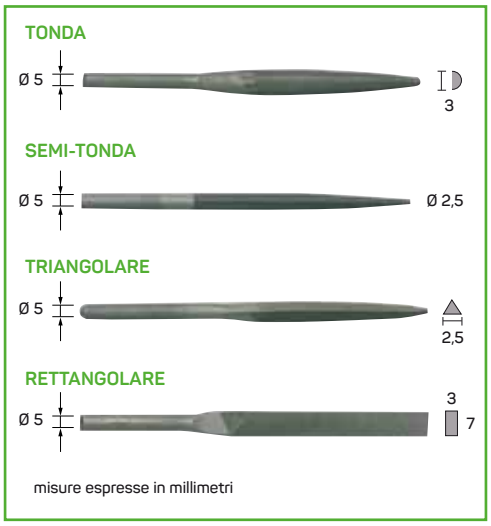

PENNA A VIBRAZIONE

- Penna pneumatica a vibrazione per accurati lavori di marcatura su tutti i materiali

P.V.

Modello	Colpi al minuto bmp	Lunghezza totale mm	Ø Corpo utensile mm	Peso kg	Tubo aria Ø int. mm	Consumo aria m^3/min
P.V.	30000	150	17	0,15	4,0	0,02

Complementi per PV

Codice	Descrizione
PUNTA P.V.	punta in metallo duro media
PUNTA P.V. Sottile	punta in metallo duro (In dotazione)

MICROSMERIGLIATRICI

MICROSMERIGLIATRICI DIRITTE

MSG-3BSN

fornito con kit materiale di consumo
(vedi pag.17)

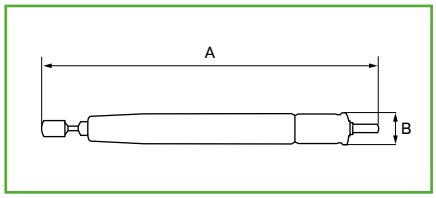

Modello	Ø pinza mm	Velocità a vuoto rpm	Lunghezza totale (A) mm	Ø corpo utensile (B) mm	Peso Kg	Potenza W	Tubo aria Ø int. mm	Consumo aria m^3/min
DIRITTE								
SPM60R	3	60000	134	20,5	0,15	110	4,0	0,20
SPM75R	3	75000	134	20,5	0,15	110	4,0	0,20
ST100	3	100000	140	32	0,24	40	4,0	0,17
MSG-3BSN	3	65000	143	17	0,13	100	4,8	0,12

Nota: Ulteriori elementi disponibili sul catalogo 3

MICROSMERIGLIATRICI AD ANGOLO

Serie MAG

- Fornite con kit di materiale di consumo (vedi pag. 17)

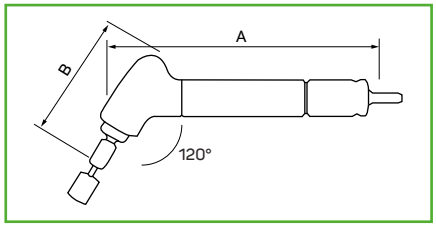

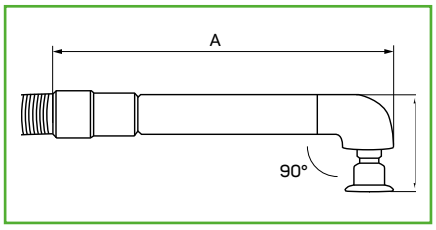

Modello	Ø pinza mm	Ø mola mm	Velocità a vuoto rpm	Lunghezza totale (A) mm	Altezza testa (B) mm	Peso Kg	Potenza W	Tubo aria Ø int. mm	Consumo aria m^3/min
AD ANGOLO									
MAG-121N (120°)	3	NO	52000	128	57	0,14	110	4,8	0,12
MAG-123N (120°)	NO	30	23500	123	50	0,17	110	4,8	0,12
MAG-093N (90°)	NO	30	23500	118	44	0,16	110	4,8	0,12
MAG-091N (90°)	3	NO	48000	128	44	0,14	110	4,8	0,12

Complementi per microsmerigliatrici SP60R, SP75R, RA25R

Codice	Descrizione	per utensile
133-101-10	pinza diam. 3 mm (in dotazione)	SP60/75R
133-103-10	pinza diam. 2,34 mm (a richiesta)	SP60/75R
RM60/75	motore di ricambio (a richiesta)	SP60/75R
133-115-10	pinza diam. 3 mm (in dotazione)	RP25R
133-113-10	pinza diam. 2,34 mm (a richiesta)	RP25R

Complementi per microsmerigliatrici MSG-3BSN, Serie MAG

Rif. foto	Codice	Descrizione	per utensile
	861-220-3	pinza diam. 3 mm (in dotazione)	MSG-3BSN; MAG-121N
	861-220-2	pinza diam. 2,4 mm (a richiesta)	MSG-3BSN; MAG-121N
1	FCV-Pedale	pedale di comando (a richiesta)	MSG-3BSN, MAG121/123/093N
2	5161	lappatore grana 240-giallo (in dotazione)	MSG-3BSN; MAG-121N
2	5162	lappatore grana 320-verde (a richiesta)	MSG-3BSN; MAG-121N
2	5163	lappatore grana 400-arancione (in dotazione)	MSG-3BSN; MAG-121N
2	5164	lappatore grana 600-rosa (a richiesta)	MSG-3BSN; MAG-121N
2	5165	lappatore grana 800-viola (a richiesta)	MSG-3BSN; MAG-121N
2	5166	lappatore grana 1000-marrone (a richiesta)	MSG-3BSN; MAG-121N
2	5167	lappatore grana 1500-blu (a richiesta)	MSG-3BSN; MAG-121N
3	5191	trattieni lappatore A+B (in dotazione)	MSG-3BSN; MAG-121N
3	5151	lappatore grana 240-giallo (in dotazione)	MSG-3BSN; MAG-121N
3	5152	lappatore grana 320-verde (in dotazione)	MSG-3BSN; MAG-121N
3	5153	lappatore grana 400-arancione (in dotazione)	MSG-3BSN; MAG-121N
3	5154	lappatore grana 600-rosa (in dotazione)	MSG-3BSN; MAG-121N
3	5155	lappatore grana 800-viola (in dotazione)	MSG-3BSN; MAG-121N
3	5156	lappatore grana 1000-marrone (in dotazione)	MSG-3BSN; MAG-121N
3	5157	lappatore grana 1500-blu (in dotazione)	MSG-3BSN; MAG-121N
	5331	mola a disco grana 60 (a richiesta)	MAG-123/093N
	5332	mola a disco grana 100 (in dotazione)	MAG-123/093N
	5333	mola a disco grana 150 (a richiesta)	MAG-123/093N
4	5391	platorello in gomma diam. 30 mm (in dotazione)	MAG-123/093N
5	5361	disco lappatore grana 240-giallo (in dotazione)	MAG-123/093N
5	5362	disco lappatore grana 320-verde (in dotazione)	MAG-123/093N
5	5363	disco lappatore grana 400-arancione (in dotazione)	MAG-123/093N
5	5364	disco lappatore grana 600-rosa (in dotazione)	MAG-123/093N
5	5365	disco lappatore grana 800-viola (in dotazione)	MAG-123/093N
5	5366	disco lappatore grana 1000-marrone (in dotazione)	MAG-123/093N
5	5367	disco lappatore grana 1500-blu (in dotazione)	MAG-123/093N
6	5341	carta abrasiva grana 60 (in dotazione)	MAG-123/093N
6	5342	carta abrasiva grana 100 (in dotazione)	MAG-123/093N
6	5343	carta abrasiva grana 150 (in dotazione)	MAG-123/093N
6	5344	carta abrasiva grana 240 (in dotazione)	MAG-123/093N
6	5345	carta abrasiva grana 400 (in dotazione)	MAG-123/093N
6	5346	carta abrasiva grana 600 (in dotazione)	MAG-123/093N
7	5147	platorello in gomma diam. 10 mm (in dotazione)	MAG-121N
8	5141	carta abrasiva grana 60 (in dotazione)	MAG-121N
8	5142	carta abrasiva grana 100 (in dotazione)	MAG-121N
8	5143	carta abrasiva grana 150 (in dotazione)	MAG-121N
8	5144	carta abrasiva grana 240 (in dotazione)	MAG-121N
8	5145	carta abrasiva grana 400 (in dotazione)	MAG-121N
8	5146	carta abrasiva grana 600 (in dotazione)	MAG-121N

MSG-3BSN CON DOTAZIONI

1 FVC - Pedale di comando a regolazione variabile (fornito senza tubo di alimentazione)

2 LAPPATORE

3 LAPPATORE

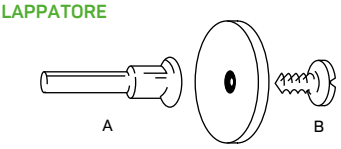

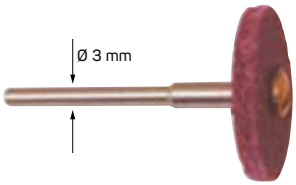

4 PLATORELLO IN GOMMA
Ø 30 mm

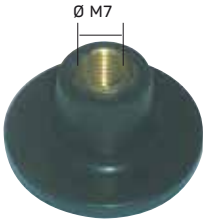

5 DISCO LAPPATORE
(autoadesivo)
Ø 30 mm

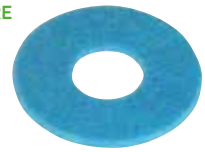

6 CARTA ABRASIVA
(autoadesiva)
Ø 30 mm

7 PLATORELLO IN GOMMA
Ø 10 mm

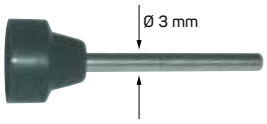

8 CARTA ABRASIVA
(autoadesiva)
Ø 10 mm

CARTEGGIATRICI

CARTEGGIATRICI A NASTRO

Serie MBS

- Alta potenza di asportazione
- Cambio rapido rullo frontale
- Cambio rapido nastri
- Chiavi di servizio in dotazione a bordo macchina

Modello	Dimensioni nastro mm	Velocità a vuoto rpm	Lunghezza totale (A) mm	Lunghezza utile braccio (B) mm	Peso Kg	Potenza W	Tubo aria Ø int. mm	Attacco aria NPT	Consumo aria m^3/min
MBS-2520V1	520x20	10000	370	155	1,50	600	10	1/4”	0,50
MBS-1330V1	330x20	18000	295	167	0,82	423	10	1/4”	0,20

Nota: Ulteriori elementi disponibili sul catalogo 3

Sinottico nastri per carteggiatrici a nastro

B	xx	-	GR	xx	xx
1	2		GRANA	3	4

1 = B

2 = 10 mm
20 mm
30 mm

3 = 40
60
80
100
120
150
180
220
240
320

4 = NULLA = CORINDONE
NK = ZIRCONIO

Chiavi bordo macchina

Cambio rapido nastro con pretensionatore automatico

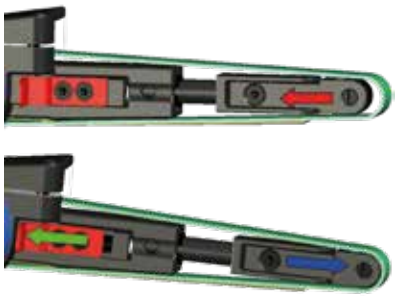

CARTEGGIATRICI ROTO-ORBITALI

MPS-6525C1 / MPS-6550C2P

BASSE VIBRAZIONI
MPS-6550C2P

MPS-6525C1

APS-125
APS-150SV

- MPS = aspirazione centralizzata

MPS-6550C2P

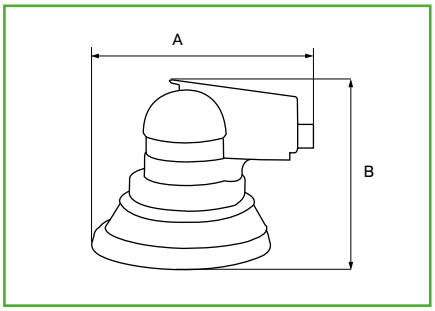

Modello	Diam. Platorello mm	Velocità a vuoto rpm	Lunghezza totale (A) mm	Altezza testa (B) mm	Peso Kg	Potenza W	Tubo aria Ø int. mm	Consumo aria m³/min	Attacco aria NPT	Diametro orbita mm
ROTO-ORBITALI										
MPS-6550C2P	150	12000	215	104	0,94	254	10	0,1	1/4”	5
MPS-6525C1	150	12000	215	100	0,71	190	10	0,1	1/4”	2,5
APS-125	125	10000	155	115	0,59	210	8	0,45	1/4”	5
APS-150SV	150	10000	175	117	0,61	210	8	0,45	1/4”	5

BTOB386V9YT10

- platorello diam 150mm
- 8+1 fori

MK65502-323

- platorello universale diam 150mm
- 65 fori

CARTEGGIATRICI ORBITALI

FS-50A / FS-100C
MOS-6333C1

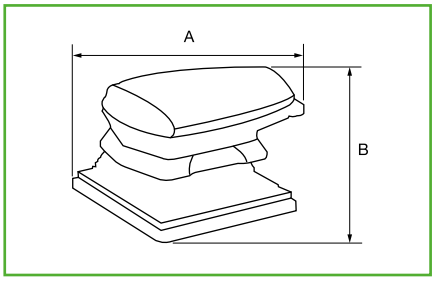

FS-100C / FS-50A

MOS-6333C1

Modello	Diam. Platorello mm	Velocità a vuoto rpm	Lunghezza totale (A) mm	Altezza testa (B) mm	Peso Kg	Potenza W	Tubo aria Ø int. mm	Consumo aria m³/min	Attacco aria NPT	Diametro orbita mm
ORBITALI										
FS-50A	70x82	25000	143	75	0,4		6,5	0,26	1/8”	-
FS-100C	100x110	20000	125	81	0,47		6,5	0,36	1/8”	-
MOS-6333C1	144X100*	10000	245	105	0,77	170	10	0,07	1/4”	2,5

* Il mod. MOS-6333C1 viene fornito col platorello Cod. PAD3-6333 in dotazione

Platorelli per MOS-6333C1 (a richiesta)

PA-70/197-B8
70x197 mm

PA-75/110H4
75x110 mm

PA-81/133H8
81x133 mm

PA-81/133H44
81x133 mm

PA-100/148H7
100x148 mm

PA-115/115H8
115x115 mm

CARTEGGIATRICI LINEARI

LS-10

- Movimento lineare

Modello	Diam. Platorello mm	Velocità a vuoto rpm	Lunghezza totale (A) mm	Altezza testa (B) mm	Peso Kg	Potenza W	Tubo aria Ø int. mm	Consumo aria m³/min	Attacco aria NPT	Diametro orbita mm
LINEARI										
LS-10	55x103	4000	149	76	0,75	-	6,5	0,11	1/8”	-

CARTEGGIATRICI AD ALTA VELOCITÀ

MSS-514R
AG-180W

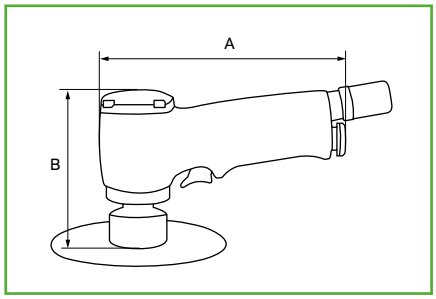

MSS-514R

AG-180W

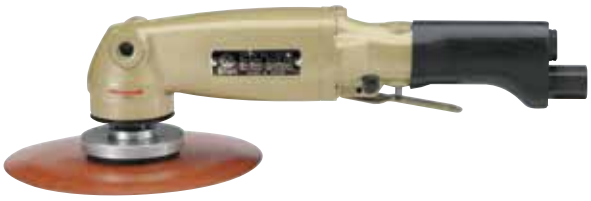

Modello	Diam. Platorello mm	Velocità a vuoto rpm	Lunghezza totale (A) mm	Altezza testa (B) mm	Peso Kg	Potenza W	Tubo aria Ø int. mm	Consumo aria m³/min	Attacco aria NPT	Tipo di albero
AD ALTA VELOCITÀ										
MSS-514R	75/125/150	14000	155	130	1,36	-	10	0,11	1/4”	
AG-180W	180	7000	315	110	2,8	690	10	0,90	1/4”	5/8”-11UNF

LUCIDATRICI

UP-80-15 / UP-80-40

UP-80-15

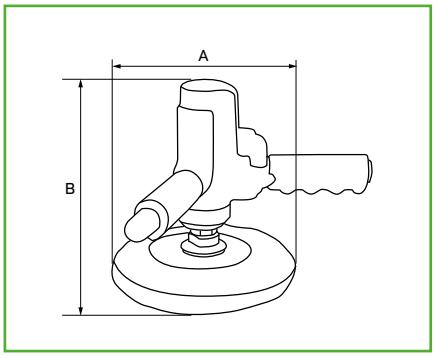

Modello	Diam. Platorello mm	Velocità a vuoto rpm	Lunghezza totale (A) mm	Altezza testa (B) mm	Peso Kg	Potenza W	Tubo aria Ø int. mm	Consumo aria m³/min	Attacco aria NPT	Tipo di albero
LUCIDATRICI										
UP-80-15	180	1500	220	170	1,80	337	10	0,80	1/4”	5/8”-11UNF
UP-80-40	180	4000	220	170	1,80	337	10	0,80	1/4”	5/8”-11UNF

Complementi per carteggiatrici e lucidatrici Uryu (a richiesta)

Codice	Descrizione	per modello utensile
566-406-1	platorello in gomma diam. 170 mm	UP-80serie; AG-180W
585-415-1	platorello in fibra diam. 120 mm	AG-180W
585-416-1	platorello in fibra diam. 174 mm	AG-180W
998-510-0	cuffia per lucidatura 6”	UP-80-15
998-513-0	cuffia per lucidatura 7”	UP-80-40

PLATORELLI DI GOMMA

PLATORELLI DI FIBRA

CUFFIE PER LUCIDATURA

CUFFIA DI PROTEZIONE PER USG-45P.

SMERIGLIATRICI

SMERIGLIATRICI DIRITTE

DIMENSIONI SMERIGLIATRICI DRITTE

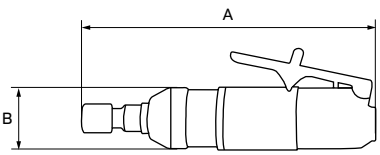

MG-25 / 25L

- Corpo in acciaio

MG-25

MG-25L

Complementi per MG25 serie

Codice	Descrizione
MD-1043	pinza diam 6 mm (in dotazione)
MD-1044	dado per pinza (a richiesta)
MD-1049	riduzione per pinza diam. 3 mm (a richiesta)

Modello	Diam. Pinza mm	Velocità a vuoto rpm	Lunghezza totale (A) mm	Ø corpo utensile (B) mm	Peso Kg	Potenza W	Tubo aria Ø int. mm	Consumo aria m³/min	Attacco aria NPT	Tipo di albero
MG-25	6	25000	164	36,5	0,57	315	10	0,30	1/4”	3/8”-24UNF
MG-25L	6	25000	330	36,5	0,92	315	10	0,30	1/4”	3/8”-24UNF

MG-45

Smerigliatrice diritta ad alta potenza AirMartin MG-45

Caratteristiche:

- Corpo in acciaio
- Pinza da 6mm a bordo macchina
- Pinza da 8mm in dotazione integrata
- Moto di rotazione: destrorsa

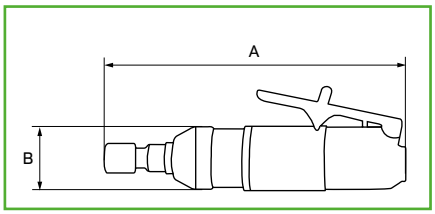

MG-45

Codice Pinza

Codice	Descrizione	Q.tà
121952	COLLET CHUCK (6mm)	1
120169	COLLET CHUCK (8mm)	1
121953	CHUCK NUT	1

Modello	Pressione aria compressa (Max)	Consumo aria compressa m³/min	Lunghezza mm	Peso Kg	Potenza max. (W)	Velocità a vuoto (rpm)	Attacco aria (")	Ø interno tubo alimentazione (mm)	Capacità pinza (mm)	Livello pressione sonora dB(A)	Livello potenza sonora dB(A)
MG-45	0,6MPa	0,6	306	1,39	600	18.000	1/4"	10	6 o 8	77	88

SMD25LR / SMD18LR

Complementi per SMD serie

Codice Pinza	Descrizione
12261120	pinza diam. 6 mm (in dotazione)
12261220	pinza diam. 8 mm

Modello	Diam. Pinza mm	Velocità a vuoto rpm	Lunghezza totale (A) mm	Ø corpo utensile (B) mm	Peso Kg	Potenza W	Tubo aria Ø int. mm	Consumo aria m³/min	Attacco aria NPT	Tipo di albero
SMD25LR	6	25000	208	46	0,80	820	10	0,62	1/4”	-
SMD18LR	6	18000	208	46	0,80	820	10	0,62	1/4”	-

SMERIGLIATRICI AD ANGOLO CON PINZA

MG-522AR

MG-522AR

Modello	Diam. Pinza mm	Velocità a vuoto rpm	Lunghezza totale (A) mm	Altezza testa (B) mm	Peso Kg	Potenza W	Tubo aria Ø int. mm	Consumo aria m³/min	Attacco aria NPT	Tipo di albero
SMERIGLIATRICE AD ANGOLO A PINZA										
MG-522AR	6	22000	159	87	0,56	185	10	0,11	1/4”	3/8”-24UNF

SMERIGLIATRICI AD ANGOLO A DISCO

MVG-5 / MVG-5B

MDC-951VR

- Scarico posteriore coassiale, maniglione antivibrante

MVGN-7B

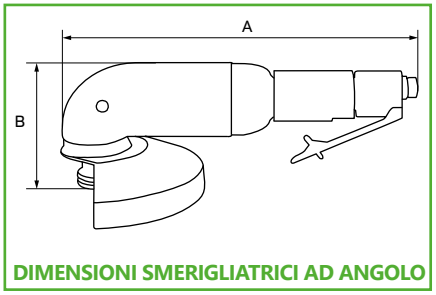

DIMENSIONI SMERIGLIATRICI AD ANGOLO

FLANGIA DI BLOCCAGGIO RAPIDO
PER MDC-650VR E MDC-950VR

MVG-5
MVG-5B

MDC-951VR

MVGN-7B

Modello	Diam. mola mm	Velocità a vuoto rpm	Lunghezza totale (A) mm	Altezza testa (B) mm	Peso Kg	Potenza W	Tubo aria Ø int. mm	Consumo aria m³/min	Attacco aria NPT	Tipo di albero
SMERIGLIATRICE AD ANGOLO A DISCO										
MVG-5	125	11000	225	90	1,44	625	10	0,65	1/4”	
MVG-5B	125	11000	225	90	1,44	625	10	0,65	1/4”	M14/2
MDC-951VR	125	12000	237	90	1,87	1850	13	1,5	3/8”	M14/2
MVGN-7B	180	7600	326	120	3,52	1103	13	1,10	3/8”	

SMERIGLIATRICI VERTICALI

MSM-5G321V

- Alta potenza di rimozione (3,0 HP/180mm)
- Stabilizzatore velocità di rotazione integrato
- Scarico laterale

MSM-5G321V

Codice	Diametro disco mm	Velocità a vuoto rpm	Lunghezza mm	Altezza mm	Peso Kg	Potenza W	Tubo aria mm	Attacco	Consumo aria m³/min
MSM-5G321V	180	6000	291	198	4,4	2240	15	1/2"	0,8

TRAPANI

TRAPANI

MD-514R1A / MD-538R1B
MD-512R1B

- Reversibili
- Mandrino in dotazione

UD-50-45 / UD-50-22
UD-60-15 / UD-60-07
UD-80-04 / UD-80-04G

- Regolatore di potenza posizionato sull'impugnatura
- Non reversibili
- Mandrino a richiesta

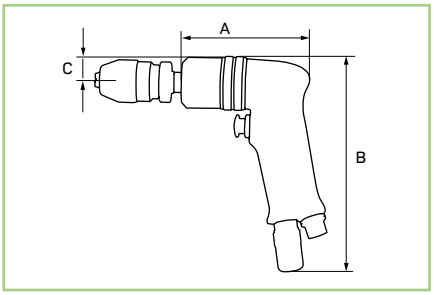

MD-514R1A

MD-538R1B

MD-512R1B

UD-50-22

UD-80-04G

Modello	Capacità di foratura mm	Velocità a vuoto rpm	Tipo di mandrino	Tipo di albero	Lungh. totale (A) mm	Altezza totale (B) mm	Ingombro centro-esterno (C) mm	Peso Kg	Attacco aria NPT	Tubo aria Ø int. mm	Consumo aria m³/min
A PISTOLA											
MD-514R1A	6	2600	autobloccante	3/8"-24unf	148	145	21	0,66	1/4"	10	0,11
MD-538R1B	10	1800	autobloccante	3/8"-24unf	202	165	24,5	1,3	1/4"	10	0,11
MD-512R1B	13	800	autobloccante	3/8"-24unf	227	160	23,5	1,4	1/4"	10	0,11
UD-50-45	6	5000	a richiesta	3/8"-24unf	145	176	21	0,86	1/4"	10	0,40
UD-50-22	8	2200	a richiesta	3/8"-24unf	140	176	21	0,9	1/4"	10	0,40
UD-60-15	8	1600	a richiesta	3/8"-24unf	180	180	22,5	1,2	1/4"	10	0,50
UD-60-07	13	700	a richiesta	1/2"-20unf	214	180	22,5	1,4	1/4"	10	0,50
UD-80-04	16	400	a richiesta	5/8"-16unf	265	185	26	2,9	1/4"	10	0,65
UD-80-04G	16	400	a richiesta	5/8"-16unf	333	185	26	3,4	1/4"	10	0,65

Nota: Ulteriori elementi disponibili sul catalogo 3

TRAPANI AD ANGOLO

MD-538CR1A

- Mandrino in dotazione

MD-538CR1A

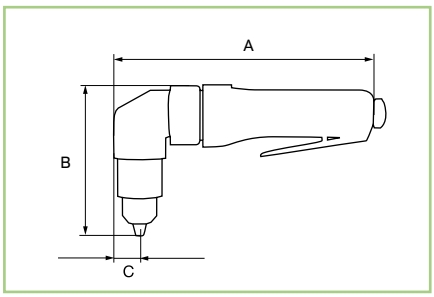

Modello	Capacità di foratura mm	Velocità a vuoto rpm	Tipo di mandrino	Tipo di albero	Lungh. totale (A) mm	Altezza totale (B) mm	Ingombro centro-esterno (C) mm	Peso Kg	Attacco aria NPT	Tubo aria Ø int. mm	Consumo aria m³/min
AD ANGOLO											
MD-538CR1A	10	1200	autobloccante	3/8"-24unf	203	100	25,5	1,1	1/4"	8	0,11

MASCHIATRICI

UT-60-07 / UT-60-04

- Sistema automatico di inversione della rotazione

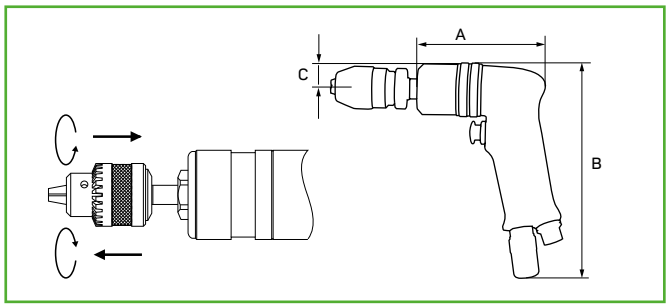

UT-60-04QC

Modello	Capacità di maschiatura mm	Velocità a vuoto rpm	Lungh. totale (A) mm	Altezza totale (B) mm	Ingombro centro-esterno (C) mm	Peso Kg	Attacco aria NPT	Tubo aria Ø int. mm	Consumo aria m^3/min
UT-60-07	8	680	244	175	22,5	1,8	1/4”	10	0,40
UT-60-04	8	400	244	175	22,5	1,8	1/4”	10	0,40

Mandrini per trapani Uryu (a richiesta)

Codice	Capacità mm	Attacco filettato
AUTOBLOCCANTI		
AUT.0-8	0-8	3/8”-24UNF
AUT.1-10	1-10	3/8”-24UNF
AUT.1-13	1-13	1/2”-20UNF
AUT.3-16	3-16	5/8”-16UNF
A CREMAGLIERA		
CREM.0-8	0-8	3/8”-24UNF
CREM.1-10	1-10	3/8”-24UNF
CREM.1-13	1-13	1/2”-20UNF

AUT. 0-8 / AUT. 1-10
AUT. 1-13 / AUT. 3-16

CREM. 0-8 / CREM. 1-10
CREM. 1-13

Mandrini per maschiatrici Uryu (a richiesta)

Codice	Capacità mm	Cono Jacob
923-053-0	1-10	J.2 - CREM.1-10 JAC
923-052-0	0-8	J.2 - CREM. 0-8 JAC
FCMJ2KIT	3-10	J.2 a cambio rapido

FCMJ2KIT

CREM. 1-10 JAC

Complementi per trapani e maschiatrici (a richiesta)

Codice	Descrizione	Per modello utensile
612-896-0*	impugnatura laterale	UD/UT-60
613-896-0*	impugnatura laterale	UD-80
932-110-0	rubinetto regolatore per aria 1/4”x1/4”	UD e UT serie

* Verificare coerenza

932-110-0

612-896-0 / 613-896-0

MARTELLI SCALPELLATORI

MH-5670H1

- Basso livello di vibrazioni
- Forniti con scalpelli, molla di trattenimento, sistema di trattenimento a sgancio rapido e valigetta

MH-5670H1

BRH-7

- Disponibile con scalpelli in dotazione (BRH7/C/S) o senza (BRH-7S/S)

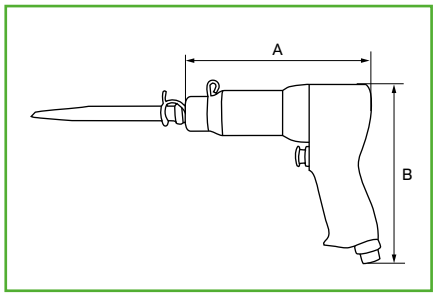

BRH-7

Modello	Colpi al minuto	Corsa mm	Attacco utensile mm	Lunghezza totale (A) mm	Altezza totale (B) mm	Peso Kg	Tubo aria Ø int. mm	Attacco NPT	Consumo aria m³/min
MH-5670H1	3357	67	H 10,2	260	185	1,73	10	1/4”	0,08
BRH-7(H,R)*	3400	50	H 8,6/R 10,2	165	165	1,64	10	1/4”	0,48

*H = attacco per scalpello esagonale R = attacco per scalpello tondo - disponibile con scalpelli C/S o senza S/S

Complementi per scalpellatori

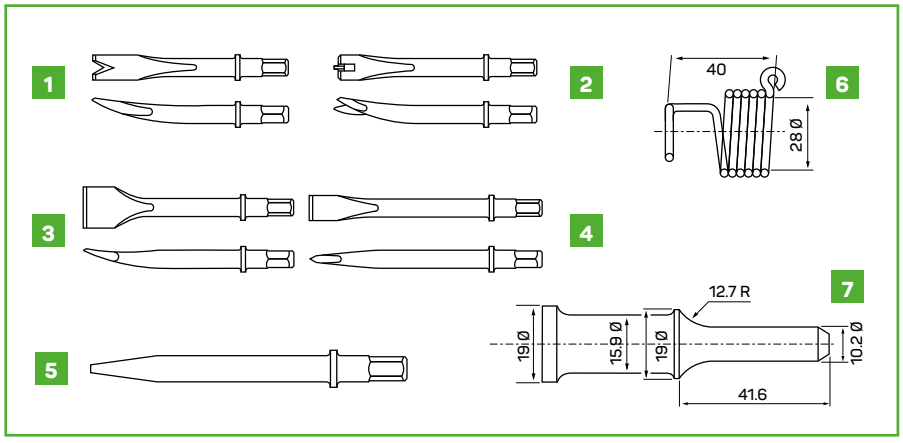

MK56701-401
8

MH-NSA1

8

Complementi per MH-5670H1 (in dotazione)

Rif. disegno	Codice	Descrizione	Lunghezza mm
1	MK56701-405	scalpello taglia rivetti	135
2	MK56701-402	scalpello taglia lamiera	135
3	MK56701-404	scalpello piatto largo	135
4	MK56701-403	scalpello piatto stretto	135
5	MK56701-406	punteruolo	135
6	MK56701-401B	molla di trattenimento	
8	MK56701-401	sistema di trattenimento a sgancio rapido	

Complementi per BRH-7

Rif. disegno	Codice	Descrizione	Lunghezza mm
1	FIG.A (BRH7H)	scalpello taglia rivetti	145
2	FIG.B (BRH7H)	scalpello taglia lamiera	152
3	FIG.C (BRH7H)	scalpello piatto largo	165
4	FIG.D (BRH7H)	scalpello piatto stretto	152
5	FIG.1 (BRH7H)	punteruolo	170
6	705-813-1	molla di trattenimento	
7	920-800-0	butteruola	

MARTELLI SCALPELLATORI AD AGHI

Nota: Ulteriori elementi disponibili sul catalogo 3

JC-16 / JEX-24
JEX-2800A
JEX-28

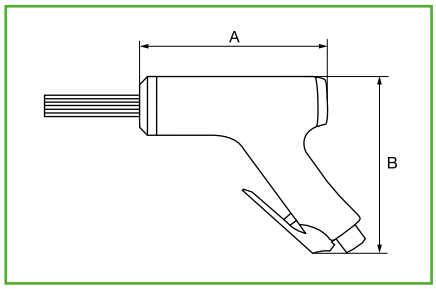

Modello	Diametro aghi mm	N° aghi in dotaz.	Colpi al minuto	Ø pistone x corsa mm	Corsa aghi mm	Lunghezza totale (A) mm	Altezza totale (B) mm	Peso Kg	Tubo aria Ø int. mm	Attacco NPT	Consumo aria m³/min
A PISTOLA											
JC-16	2	29+29	4000	16x22	17	270	154	1,4	10	3/8"	0,10
JEX-24	3	23	4000	24x28	17	348	160	2,7	10	3/8"	0,20
JEX-28	3/4*	28+14	4200	28x30	17	380	170	3,5	10	3/8"	0,20
JEX-2800A	3/4*	28+14	4200	28x30	17	380	170	3,5	10	3/8"	0,20

*porta aghi incluso

MARTELLI SCALPELLATORI AD AGHI DIRITTI

JT-20
ELETTRICO EJC-32A

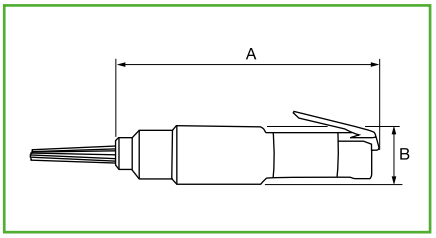

Modello	Diametro aghi mm	N° aghi in dotaz.	Colpi al minuto	Ø pistone x corsa mm	Corsa aghi mm	Lunghezza totale (A) mm	Altezza totale (B) mm	Peso Kg	Tubo aria Ø int. mm	Attacco NPT	Consumo aria m³/min
DIRITTO											
JT-20	3	12+12	4000	20x28	17	345	54	2,2	10	1/4"	0,2

*porta aghi incluso

Modello	Tensione	Potenza nominale	Assorb corrente nominale	Tempo di utilizzo nominale	Colpi al min	Aghi	Peso	Lunghezza cavo
DIRITTO ELETTRICO								
EJC-32A	230VAC	300W	1,4A	30 min	3000	2x32/3x15	4,5 Kg	5 m

Aghi per scalpellatori

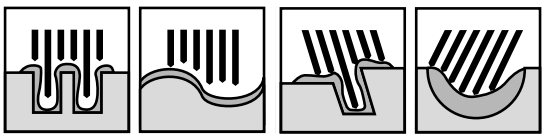

Gli aghi hanno corsa indipendente l'uno dall'altro e possono raggiungere tutti i punti delle superfici variamente sagomate.

Codice	Ø x lunghezza aghi mm
00A342	2x150
00A341	3x180
00A402	4x180

SEGHETTI

MSW-510K2

MSW-510K2

- Basse vibrazioni
- Fornito con 1 lama

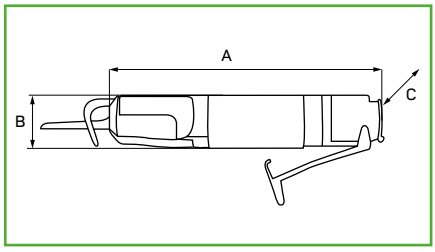

Complementi per MSW-510K2

Codice	Descrizione
S-24AM	lama a 24 denti
S-32AM	lama a 32 denti

COMPLEMENTI PER CENGAR
VEDI CATALOGO SPECIFICO.

Modello	Corse al minuto	Corsa mm	Peso Kg	Lunghezza totale (A) mm	Larghezza (C) mm	Altezza totale (B) mm	Tubo aria Ø int. mm	Attacco NPT	Consumo aria m^3/min
MSW-510K2	9000	10	0,65	245	45	45	10	1/4”	0,17

CUTTER A DISCO

MC-503R

- Reversibile
- Fornito con dischi da taglio, occhiali protettivi e valigetta

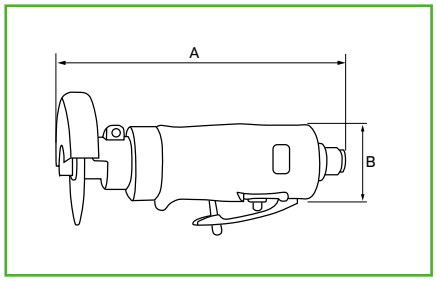

MC-503R

Modello	Velocità a vuoto rpm	Ø disco di taglio mm	Peso Kg	Lunghezza totale (A) mm	Ø corpo utensile (B) mm	Tubo aria Ø int. mm	Attacco NPT	Consumo aria m^3/min
MC-503R	18000	76 (3”)	0,9	195	41	10	1/4”	0,11

STACCAVETRI

MC-520K2

- Fornito con 1 lama diritta

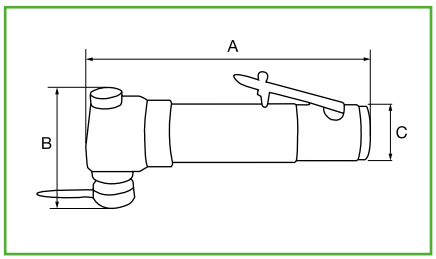

Modello	Velocità a vuoto rpm	Peso Kg	Lunghezza totale (A) mm	Altezza testa (B) mm	Ø corpo utensile (C) mm	Tubo aria Ø int. mm	Attacco NPT	Consumo aria m^3/min
MC-520K2	20000	1,2	210	77	47,5	10	1/4”	0,20

Complementi per MC-520K (a richiesta)

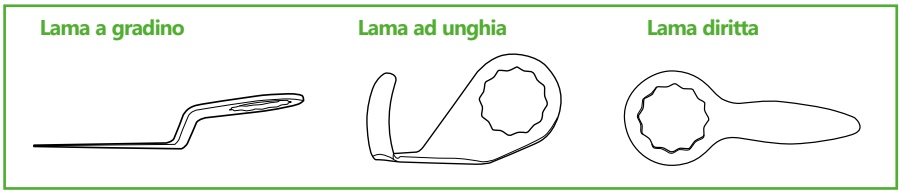

Codice	Descrizione
U-24	lama ad unghia
G-57	lama a gradino
BA-073F	lama diritta (in dotazione)

FORBICE PNEUMATICA

MSC-12416V1

- Taglio continuo
- Perfetto per materiale isolante, lamiere e fogli di alluminio

Modello	Capacità taglio Al	Capacità taglio Fe	Velocità a vuoto rpm	Potenza W	Lunghezza mm	Peso Kg	Tubo aria Ø int. mm	Attacco NPT	Consumo aria m³/min
MSC-1216V1	1,6	1,2	2600	33	240	1,05	10	1/4”	0,1

TRONCHESI MANUALI

Tronchesi

Codice	Diametro taglio (mm) plastica morbida	plastica dura	Rame	Acciaio	Acciaio Inox	Filo Armonico	Misure Lunghezza	Diametro	Pressione uso Mpas	Attacco
GT-N10	4,0	2,6	1,8	1,2	1,0	0,5	132	34	0,5-0,6	1/4”
GT-NP10L	5,0	4,0	2,6	1,6	1,3	1,0	184	36	0,4-0,5	
GT-N20	7,0	5,0	2,6	2,0	1,4	0,6	156	45	0,5-0,6	
GT-NP20	8,0	6,0	3,0	2,2	2,2	1,2	243	45	0,4-0,5	
GT-N30	10,0	6,5	3,3	2,8	2,0	1,2	193	56	0,5-0,6	
GT-NP30	13,0	7,0	4,8	4,0	2,8	1,2	285	56	0,4-0,5	
GT-N50	12,0		5,5	4,5	3,5	1,6	237	75	0,5-0,6	
GT-NP50			6,5	5,5	4,0	2,0	370	75	0,4-0,5	

Questa tabella si riferisce solo ad un estratto parziale dei tronchesi VESSEL. Per dettagli consultare catalogo specifico.

Lame

Codice lama	Tagliente	Dimensioni a	b	c	d	e	Famiglia	Destinazione
N10AS	STANDARD	27	9	30	13,5	5	AS	metallo
N10HS	HSS	27	9	30	13,5	5	AS	
N20AG	STANDARD	28	12	40	12	7	AG	
N20AS	STANDARD	35	12	30	20	9	AS	
N20BFB	CARB. TUGSTENO	35	12	0	17	8	BFB	
N20HS	HSS	26	12	40	10	7	AG	
N30AG	STANDARD	36	17	40	18	7	AG	
N30AS	STANDARD	43	17	30	25	9	AS	
N30BBB	CARB. TUGSTENO	36	17	40	18	7	BBB	
N50AG	STANDARD	46	25	35	19	9	AG	
N50AS	STANDARD	60	25	0	30	11	BFB	
N50BBB	CARB. TUGSTENO	46	25	35	19	9	BBB	
N10AP	STANDARD	27	9	30	11,5	5	AP	plastica
N20AB360	CARB. TUGSTENO	61	12	15	35	16	AB	
N20AE	STANDARD	28	12	0	12	8	AE	
N20AEL	STANDARD	48	12	0	12	12,5	AE	
N20AH	STANDARD	60	31	0	23	16	AH	
N20AJ	STANDARD	35	12	0	18	11	AJ	
N20AJL	STANDARD	65	12	0	20	16	AJ	
N20AL	STANDARD	45	12	90	18	12	AL	
N20AP	STANDARD	35	12	15	16	11	AP	
N30AEL	STANDARD	93	17	0	17	21	AE	
N30AEL	STANDARD	45	17	0	17	12	AE	
N30AJ	STANDARD	52	17	0	28	11	AJ	
N30AJL	STANDARD	75	17	0	25	19	AJ	
N30AL	STANDARD	50	17	90	35	14	AL	
N30AP	STANDARD	66	17	15	38	16	AP	
N50ABH41	CARB. TUGSTENO	119,6	25	30	37	29	AB	
N20PF	STANDARD	35	12	40	13,5	11	PF	plastica/tg raso
N30PF	STANDARD	58	17	30	25	15	PF	

Questa tabella si riferisce solo ad un estratto parziale delle lame VESSEL. Per dettagli consultare catalogo specifico.

Famiglia

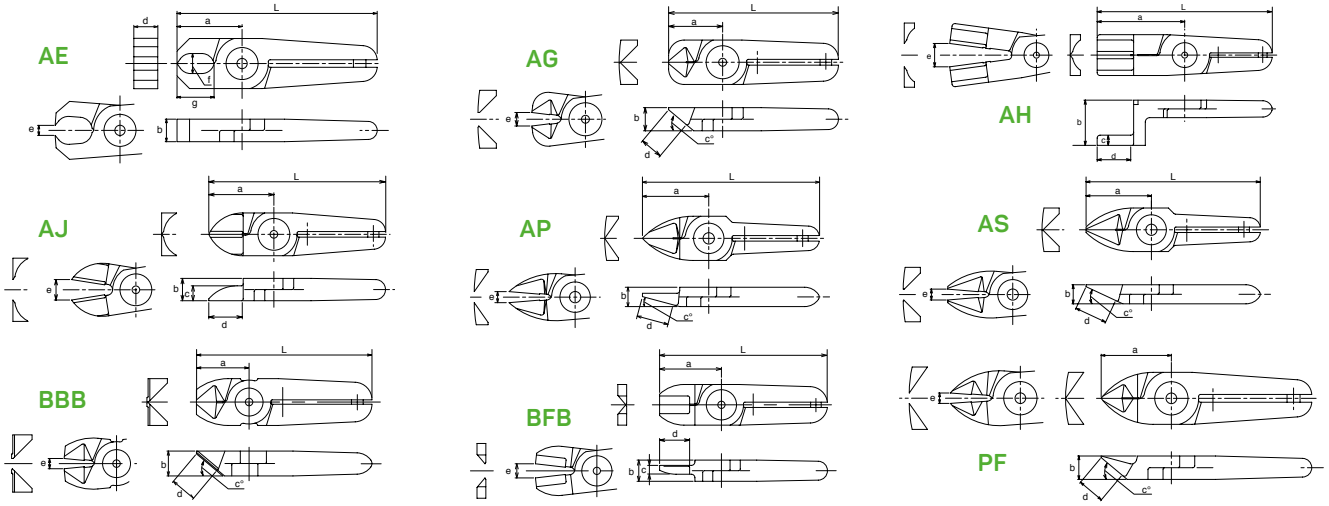

RIVETTATRICI

RIVETTATRICE PER INSERTI FILETTATI

RV20103

- Controllo elettronico della coppia e velocità
- Impiego semplice e sicuro
- Sistema a cambio rapido e semplice dei mandrini filettati
- Ampio spettro di impiego (M4-M5-M6-M8-M10)
- Motore brushless

RV20103

Modello	Tensione	Coppia Max (Nm)	Vel libera (rpm)	Impulsi al min	Peso (Kg)
RV20103	20V	100/180/220	1200/1900/3000	3000	2,15

Il codice comprende la macchina comprensiva di 2 batterie Li-ion da 20V e caricabatterie rapido.

Ricambi

Articolo	Nome
RV20103-P02	Asta filettata per installazione rivetti M4
RV20103-P03	Asta filettata per installazione rivetti M5
RV20103-P04	Asta filettata per installazione rivetti M6
RV20103-P05	Asta filettata per installazione rivetti M8
RV20103-P06	Asta filettata per installazione rivetti M10

Il pacchetto di utensili comprende cinque aste filettate per rivetti di varie dimensioni: M4, M5, M6, M8, M10. L'asta filettata RV20103 viene avvitata nella filettatura del rivetto della chiave e tira il rivetto, appiattendolo e formando così una testa inversa che crimpa in modo affidabile i materiali da collegare. Dallo sforzo applicato, il filo sull'asta si consuma e nel tempo potrebbe essere necessario un sostituto. In caso di usura del filo, l'asta deve essere sostituita.
E' possibile eseguire questa semplice procedura da soli.
PER SOSTITUIRE L'ASTA FILETTATA RV20103 ATTENERSI ALLA SEGUENTE PROCEDURA:

- 1. Utilizzando la chiave a corno su 17, svitare l'ugello di ricambio (1)
- 2. Utilizzando la chiave per 23, svitare la cartuccia (2). Si noti la cartuccia usata filettatura sinistra!
- 3. Sostituite l'asta filettata (4) e assemblate in ordine inverso.

RIVETTATRICI PNEUMATICHE

R1A1 & R1A2

- Nuova generazione di Rivettatrici pneumatiche ultraleggere
- Corpo utensile in resina
- Consumo di aria ridotto del 30% rispetto ai modelli convenzionali
- Corsa lunga, per un impiego su tutte le tipologie di rivetti a strappo e strutturali
- Elevata potenza di trazione

Modello	Peso Kg	Tipo di rivetto mm	Diametro nasello mm	Pressione di esercizio Mpa	Potenza di trazione N	Corsa mm	Dimensioni LxWXH mm	Consumo aria m³/min
R1A1	1,1	tutti i tipi 2,4/3,2/4,0/4,8	22	0,5-0,6	10000	19	297x77x265	0,7
R1A2	1,74	4,8-6,4	22	0,5-0,6	18000	26	311x104x313	0,8

RIVETTATRICI A BATTERIA

R2B1

- Rivettatrici a batteria
- Corpo utensile compatto e leggero
- Design ergonomico e alta velocità di processo

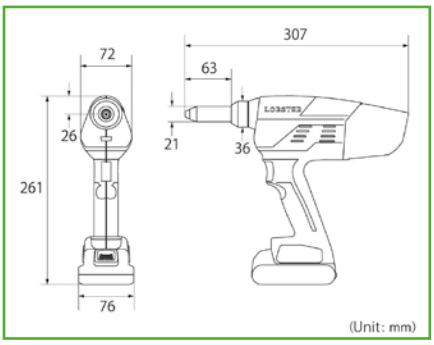

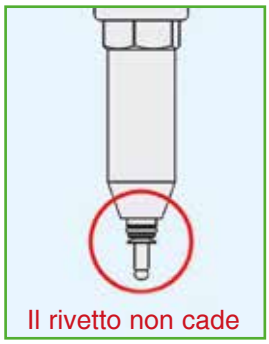

Modello	Peso Kg	Tipo di rivetto mm	Diametro nasello mm	Corsa mm	Dimensioni LxWXH mm	Tensione V	Accessori in dotazione
R2B1	1,7	tutti i tipi 2,4/3,2/4,0/4,8	21	25	307x76x261	18	1x BPL1820 + 1x BC037

Accessori

Modello	Tipo	Tensione V	Capacità Ah	Tempo di carica min
BPL-1820	Li-ion	18	2,0	50
BPL-1840	Li-ion	18	4,0	90

Modello caricabatteria	Alimentazione V AC
BC037	100-240

iDUCTOR RISCALDATORE PER INDUZIONE

IDPRO-W2300 - lo strumento ideale per compiti difficili

- Riscaldamento elettronico per induzione veloce e di grande precisione comandato da microprocessore
- Non genera fiamme
- Impiego con una sola mano
- Tempo e Potenza regolabili
- Cambio rapido spirali
- Costruito con materiali antiruto
- Disegnato, brevettato e fabbricato in Olanda

iDUCTOR di iDTOOLS è l'attrezzo super pratico che, attraverso la tecnologia per induzione elettromagnetica, riscalda in modo circostanziato dadi, mozzi, cuscinetti o altri oggetti metallici.
Il riscaldamento per induzione induce il calore esclusivamente alla parte trattata (a differenza dei riscaldatori a fiamma); in poche decine di secondi si riesce a elevare la temperatura della parte trattata tra i 300 e i 600°C.
iDPRO-W2300 viene fornito con 2 set di spirali preformate con misure metriche da M8 a M30 e un cavo flessibile avvolgente di 250cm.
L'accessorio a richiesta ID-PAD1515 ha il compito di riscaldare e scollare strati adesivi sulle superfici piane.

Codice	Tensione	Potenza	Sicurezza	Temp. esercizio	Umidità	Protezione
iD-PRO-W2300	230VAC	2300W	Classe I	-5 - +40°C	0-90% senza consensa	IP20

iDUCTOR trova la sua naturale applicazione in ambienti dei settori Trasporto su rotaia, Trasporto su ruota, Navale, Petrolchimica, Aeronautica, Automotive, Meccanica generale, Stampi.