ROTAKE®

Tools change the world.

2026 Catalogo prodotti

Utensili a batteria smart professionali

sira® S.p.A.
FASTENING SPECIALISTS



STORIA DEL MARCHIO

2010 Nasce a Hangzhou una start-up di 50 m²

2011 Investimento e costruzione del primo stabilimento a Hangzhou

2012 Partnership con il principale rivenditore americano di utensili di qualità

2013 Riconoscimento "Top Ten Influential Brands" del settore riparazione e manutenzione auto in Cina e "Top Ten Maintenance Tool Brands"

2014 Apertura della filiale di Changsha

2016 Primo esportatore cinese di avvitatori a impulsi pneumatici, con prodotti esportati in oltre 50 paesi

2017 Avvio di una collaborazione a lungo termine con un leader mondiale della manutenzione auto e con un noto marchio europeo di utensili

2018 Avvio di una cooperazione strategica con i principali marchi russi di manutenzione auto e utensili

2019 Investimento di 15 milioni di dollari nel nuovo centro di produzione Rotake Machinery (Jiaxing) Co., Ltd a Tongxiang, Zhejiang

2020 Lancio della strategia di sviluppo "guidata dall'innovazione", con priorità agli utensili a batteria smart di nuova generazione

2022 Certificazione di Impresa nazionale ad alta tecnologia

2023 La filiale di Changsha diventa sede globale operativa e di R&S, per internazionalizzare attività, servizi e competenze

2024 Lancio di una nuova generazione di utensili a batteria smart, che apre una nuova era per gli utensili a batteria smart.

La nuova di utensili smart

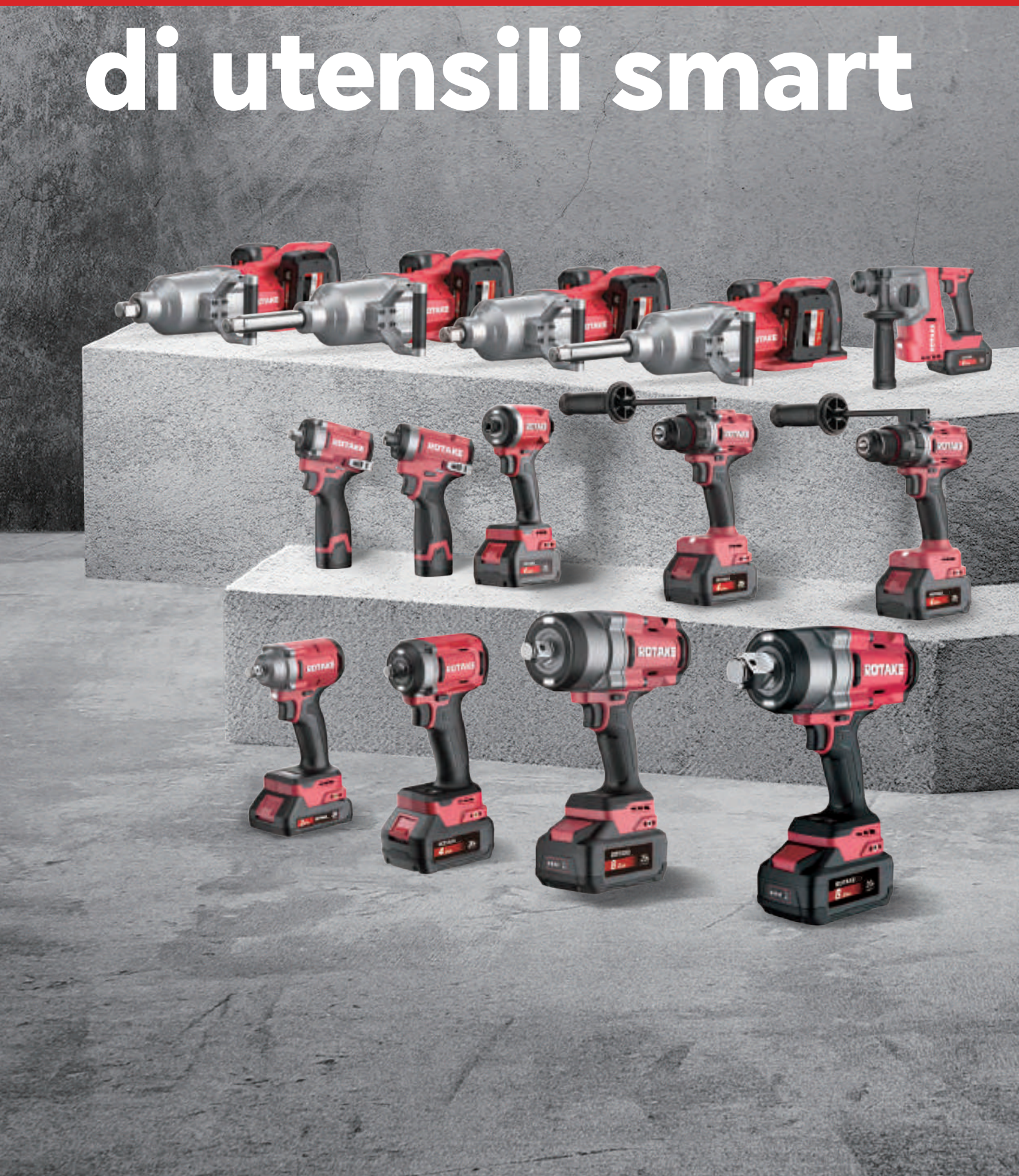

generazione a batteria

Rotake vanta partner strategici e una rete di vendita e assistenza in 87 paesi e regioni



CATALOGO

15-35 Utensili di serraggio

15-24
Avvitatori a impulsi



25-30
Cricchetti elettrici



31-35
Avvitatori
a impulsi 1/4"



36-47 Utensili di foratura

36-39
Trapani avvitatori



40-43
Trapani avvitatori a percussione



44-47
Tassellatori



48-56 Utensili per smerigliatura e lucidatura

48-51 Smerigliatrici angolari con freno



52-55 Lucidatrici

56 Levigatrici orbitali



57-63 Kit combinati

57-63 Kit combinati





64–71 Lavorazione del legno

64–67 Seghe circolari
Seghetti alternativi
68 Utensili multifunzione



70 Chiodatrici e graffatrici
Rifilatori
71 Pialletti



72–73 Utensili da taglio

72 Seghetti a sciabola



73 Seghe a gattuccio



74–83 Utensili speciali

74 Rivettatrici e pistole a spruzzo
75 Pistole termiche
76 Pistole per sigillanti
77 Gonfiatori
78 Ingrassatori



79 Compressori
80 Ventilatori da cantiere
81 Cesoie
Vibratore per piastrelle
82–83 Contenitori



84–87 Pulizia

84–85 Soffiatori compatti
Soffiatori per polvere



86–87 Aspiratori



88–92 Illuminazione

88–92 Lampade da lavoro







93–98 Utensili a filo

93–96 Smerigliatrice angolare a filo
97–98 Smerigliatrice diritta a filo







Motore brushless

- Commutazione elettronica, funzionamento affidabile e senza scintille, design senza spazzole, maggiore durata e nessuna manutenzione.
- Le dimensioni ridotte e il peso contenuto aumentano la densità di potenza e riducono ingombro e peso dell'intero utensile. Inoltre, alta coppia, alta velocità e alta efficienza riducono i consumi energetici e aumentano l'autonomia dell'utensile.
- Utilizza magneti in terre rare di alta qualità e filo smaltato in rame puro, per affrontare con facilità impieghi gravosi continui.

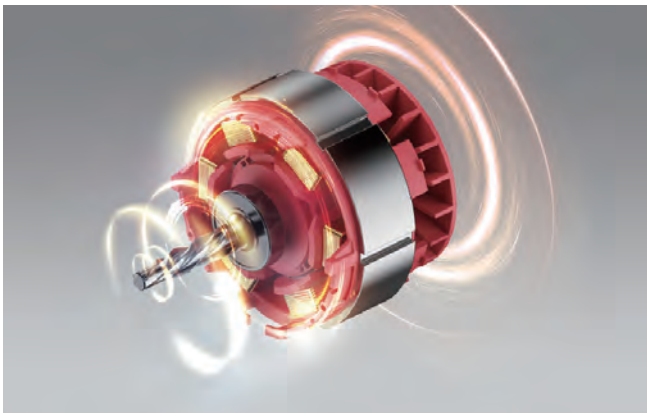

Tecnologia di pressofusione integrata

- Innovazione pionieristica nel settore: la pressofusione tre-in-uno integra in un unico pezzo carcassa del riduttore, boccola e guarnizione dell'albero di uscita dell'avvitatore a impulsi.
- Assemblaggio più semplice, struttura più affidabile e manutenzione più agevole.
- L'albero di uscita è montato con posizionamento guidato, per maggiore precisione e minore eccentricità.



Tecnologia di controllo della forza di reazione

Monitoraggio in tempo reale dell'accelerazione dell'utensile tramite giroscopio. Al superamento del valore impostato, l'utensile si arresta automaticamente.

La funzione si attiva automaticamente durante l'utilizzo dell'utensile per proteggere l'operatore da lesioni.

- Es. trapano a batteria ad alta coppia: se la punta si blocca, l'RFC spegne automaticamente l'utensile per evitare che la mano dell'operatore venga strattonata e subisca torsioni.
- Es. smerigliatrice angolare: se il disco abrasivo/da taglio si blocca, l'RFC spegne automaticamente l'utensile per evitare che rimbalzi e sfugga di mano all'operatore.

Modalità di controllo smart

Modalità serraggio con arresto automatico:

In serraggio, l'elettronica rileva automaticamente se il dado è in battuta sul pezzo e arresta l'utensile quando il tempo di impulsi raggiunge il valore impostato. Più lungo è il tempo di impulsi, maggiore è la coppia di serraggio del bullone: si ottiene così una coppia di serraggio molto più uniforme.

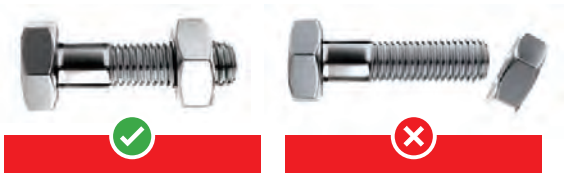

Modalità svitamento con riduzione di velocità:

In svitamento, l'avvitatore lavora prima a piena velocità e l'elettronica rileva automaticamente quando il dado si stacca dal pezzo: in assenza di impulsi riduce subito la velocità. Si evita così che dadi/bulloni si sfilino e cadano se l'operatore non arresta l'utensile in tempo.



Sistema di illuminazione LED

- Composto da due o più LED
- Nessuna zona d'ombra, ideale per lavorare in spazi stretti e bui
- Il LED si accende automaticamente all'inserimento della batteria o alla pressione del grilletto
- Il sistema ha lo spegnimento ritardato e il LED passa automaticamente in standby



Controllo velocità costante

Un sensore a effetto Hall monitora in tempo reale la posizione del rotore e controlla con precisione la velocità del motore.

- Entro il carico nominale l'utensile non perde velocità e lavora sempre a velocità costante, aumentando l'efficienza
- L'utensile riduce la velocità solo oltre il carico nominale, evitando eccessi di potenza e frequenti interventi delle protezioni

Nuova piattaforma batterie smart



20V

Protezione quintupla

- Protezione da sovraccarica
- Protezione da sovrascarica
- Protezione da sovracorrente
- Protezione da cortocircuito
- Protezione da sovratemperatura

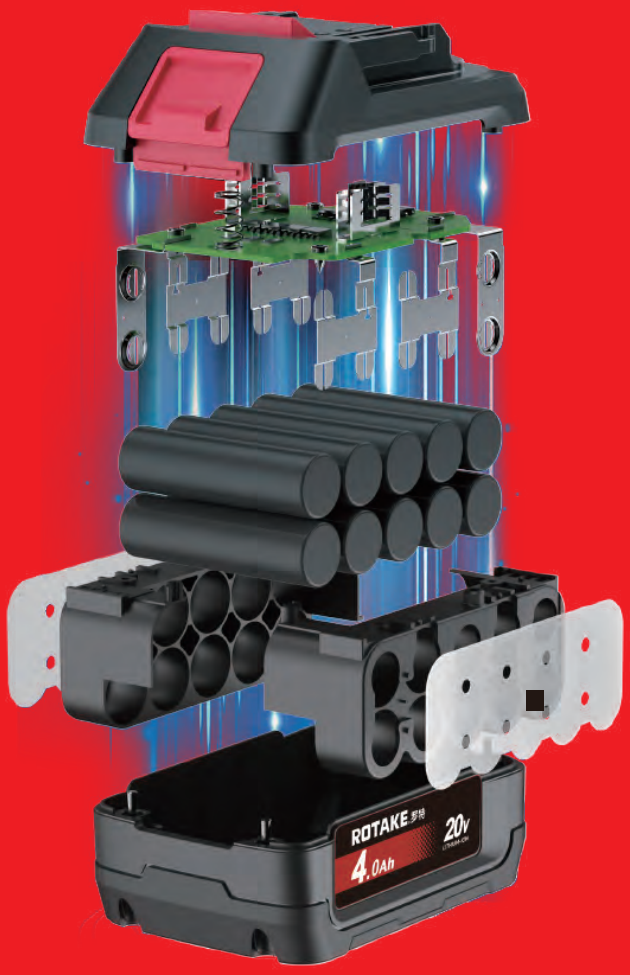

Elevata corrente di scarica, potenza costante sotto sforzo

Celle agli ioni di litio ternarie ad alta scarica del marchio leader mondiale, per garantire la massima potenza agli utensili più performanti.
L'alta densità energetica consente un uso continuo e prolungato degli utensili, riduce le ricariche e aumenta l'efficienza di lavoro.

Lunga durata, massima affidabilità

Con l'avvitatore a impulsi smart serie T, in condizioni d'uso gravose la durata misurata è di 500 cicli, con capacità residua ⩾80% di quella iniziale.

Massima sicurezza, doppia protezione in carica e scarica

Il sistema BMS a doppia protezione in carica e scarica monitora con precisione lo stato della batteria. Offre indicatore di carica residua, protezione da sovraccarica, sovrascarica e sovratemperatura, e interrompe il circuito in caso di anomalie per garantire un funzionamento sicuro e stabile, prolungare la vita della batteria e assicurare carica e scarica sicure. I prodotti hanno superato severe certificazioni di sicurezza internazionali come CE, PSE, KC, UL ecc.

Alte prestazioni, resistenza alle basse temperature

Prestazioni affidabili e potenti anche in ambienti a basse temperature, fino a -20 °C.

Struttura robusta e affidabile

Design leggero e compatto. Base dell'involucro gommata, per il massimo comfort e la massima aderenza. Superato il test d caduta da 2 metri: resistente a cadute e urti.

Batteria 20V agli ioni di litio



2.0Ah

20B2
121*79*51 mm
0.4 kg



4.0Ah

20B4
121*79*70 mm
0.67kg



5.0Ah

20B5
121*79*70 mm
0.7kg



6.0Ah

20B6
121*79*89 mm
0.97kg



8.0Ah

20B8
136*84*80 mm
0.98kg

Caricabatterie 20V



18C2.5



18C4

Tempo di ricarica

Batteria \ Caricabatterie	18C2.5	18C4	18C6	18C8	18C4D
20B2	58 min	36 min	30 min	–	36 min
20B4	116 min	72 min	60 min	40 min	72 min
20B5	144 min	92 min	75 min	55 min	92 min
20B6	172 min	110 min	90 min	70 min	110 min
20B8	230 min	144 min	120 min	100 min	144 min



18C6/18C8



18C4D

Piattaforma batterie smart 20V

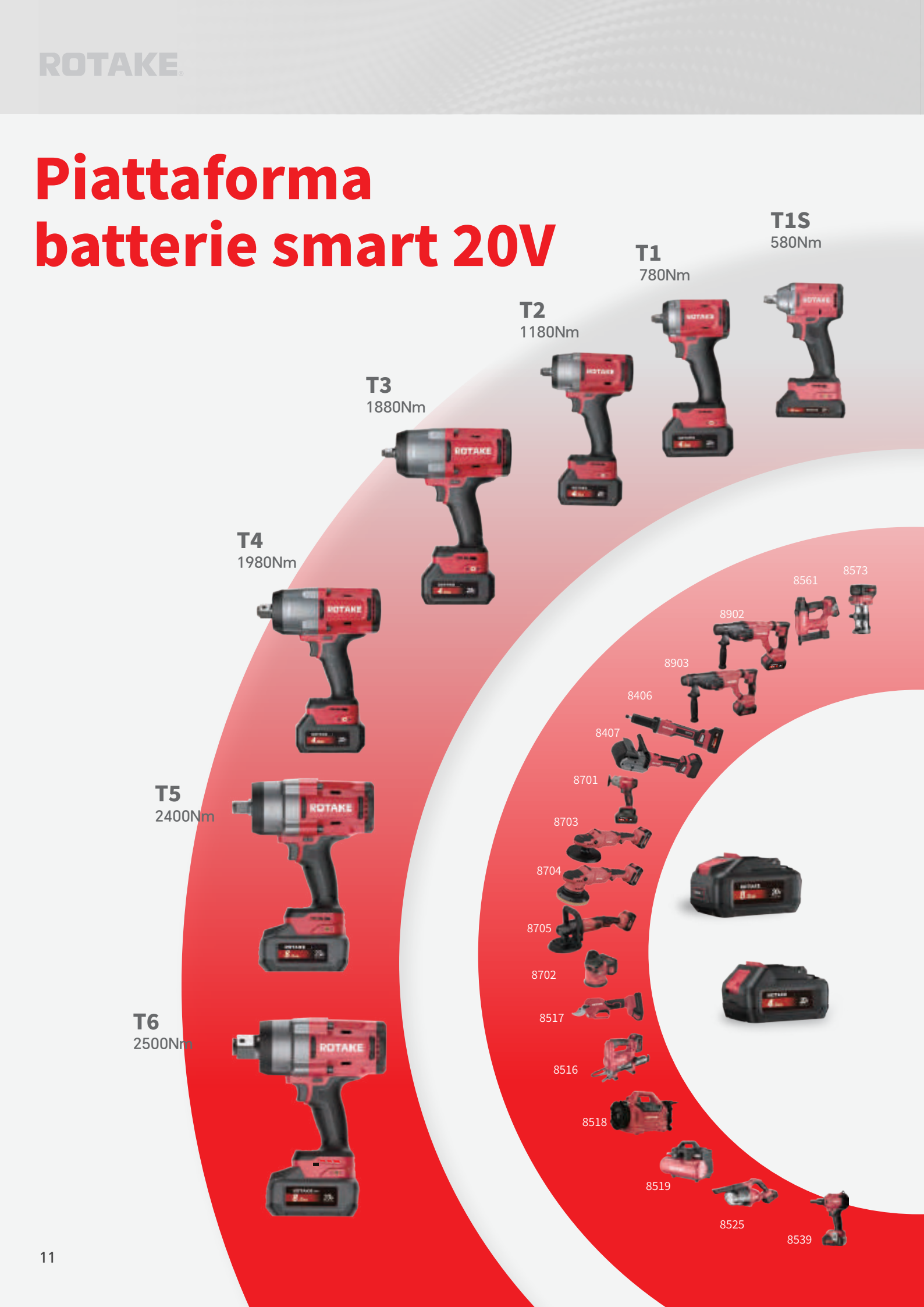

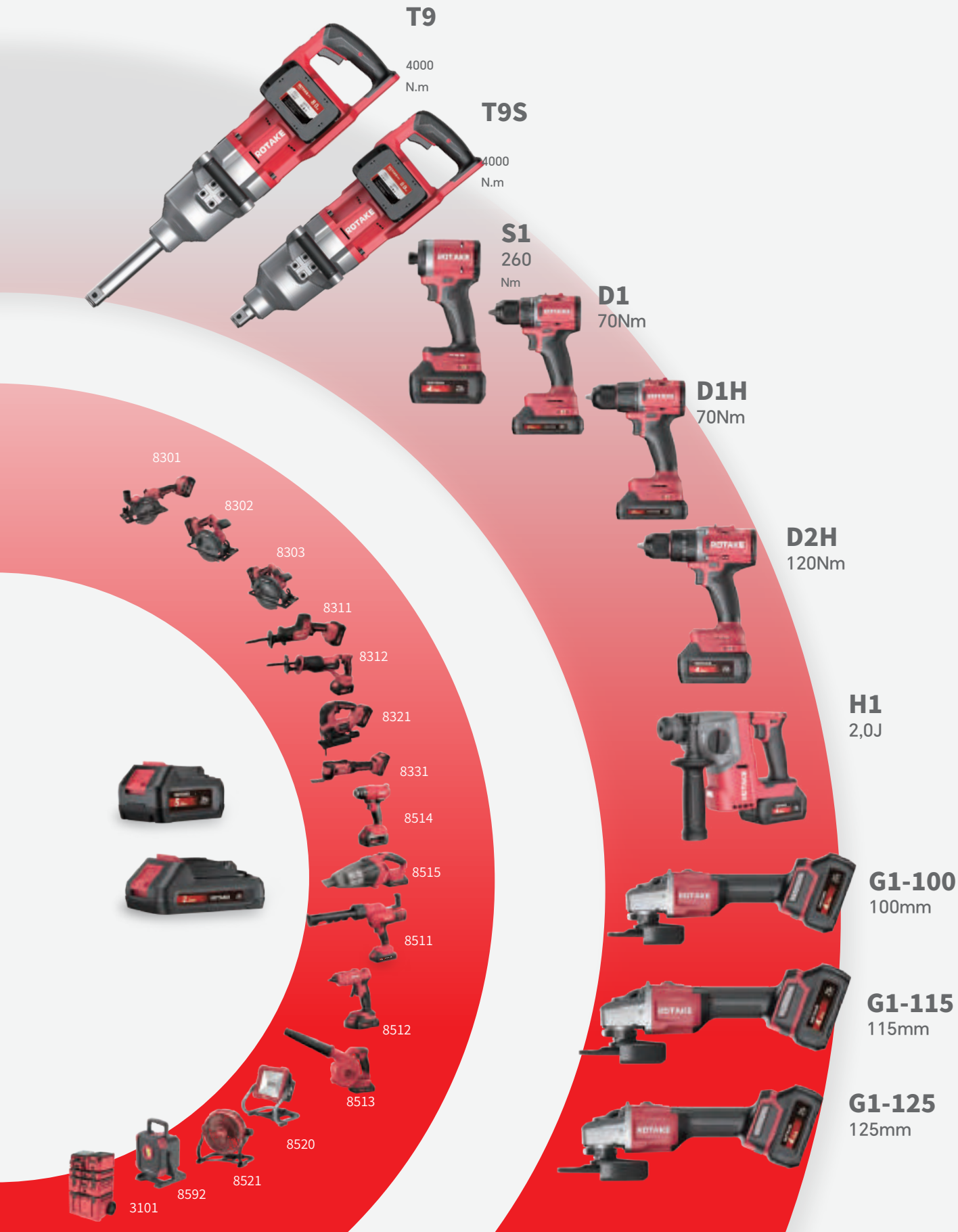
T9
4000
N.m
T9S
4000
N.m
S1
260
Nm
D1
70Nm
D1H
70Nm
D2H
120Nm
H1
2,0J
G1-100
100mm
G1-115
115mm
G1-125
125mm
8301
8302
8303
8311
8312
8321
8331
8514
8515
8511
8512
8513
8520
8521
8592
3101

Nuova generazione 16V

Piattaforma batterie

2.0Ah 16B2
51*51*84mm
0,22kg



4.0Ah 16B4
99,5*74*106mm
0,5kg



5.0Ah 16B5
99,5*74*106mm
0,52kg



Compatta e potente

Caricabatterie 16C2
131*80*52mm
0,24kg



72 min per la ricarica
completa della batteria 2,0Ah

Caricabatterie 16C3
131*80*52mm
0,27kg



Una batteria, più utensili



T11
750Nm



S11
180Nm



D11

60Nm



D11H
60Nm



R1S
95Nm



R1
95Nm

ROTAKE®

Avvitatori a impulsi



T11
750Nm

T1S
580Nm



T1
780Nm

T2
1180Nm

T3
1880Nm

T4
1980Nm

T5
2400Nm

T6
2500Nm



T9S
4000 N.m

T9
4000 N.m

PIÙ SMART PIÙ POTENTE
PIÙ RESISTENTE

SERIE T
AVVITATORE A IMPULSI SMART



Doppia luce LED frontale

Illuminazione ampia, chiara e precisa



Controllo a 3 velocità



Protezione integrale in gomma morbida TPE

Nessun timore in caso di caduta





Sistema di raffreddamento CFD

Dissipazione efficiente del calore, più durata sotto sforzo

Impugnatura in gomma TPE

Antivibrazione e antiscivolo, uso confortevole



Più punti di aggancio per cordino di sicurezza

sicurezza e praticità

Grande potenza, maggiore autonomia

Controllo intelligente, massima efficienza

Prestazioni eccellenti, scelta di qualità

Applicazioni



Riparazione auto



Montaggio di grandi gru a torre



Eolico, nucleare, linee UHV



Costruzione di strade e ponti

T1S Avvitatore a impulsi leggero

0,99kg
Leggero

580Nm
Coppia di lavoro

137mm
Corpo compatto

Lavori su ponteggi

- Controllo intelligente, arresto a serraggio avvenuto
- Rotazione destra/sinistra, 3 velocità selezionabili
- Motore brushless, grande potenza
- Luce LED frontale integrata

T1S

Avvitatore a impulsi leggero 1/2"

Applicazioni Smontaggio pneumatici | Montaggio e smontaggio macchinari industriali | Edilizia

BRUSHLESS MOTOR

	T1S	T1S-20D
Batterie	—	2.0Ah×2
Caricabatterie	—	2.5A×1
Attacco quadro (pollici)	1/2"	1/2"
Tensione nominale (V)	20	20
Velocità a vuoto (giri/min)	1900/2600/3200	1900/2600/3200
Frequenza di impulso (colpi/min)	2500/3400/4200	2500/3400/4200
Coppia max di serraggio (Nm)	380	380
Coppia max di svitamento (Nm)	**580**	**580**
Peso (kg)	0,99	4,2
Dimensioni L×P×H (mm)	137×76×201	142×78×231

T1S



T1S-20D



T11

Avvitatore a impulsi corto 1/2"

Applicazioni Scaffalature | Riparazione auto | Montaggio mobili | Manutenzione macchinari | Montaggio e smontaggio scaffalature ecc.

- Corpo compatto, leggero e maneggevole
- Controllo intelligente: arresto automatico in rotazione destra, rallentamento in rotazione sinistra
- Controllo a 3 velocità
- Ampiamente utilizzabile in diverse applicazioni

	T11	T11-20D
Batterie	—	2.0Ah×2
Caricabatterie	—	2A×1
Attacco quadro (pollici)	1/2"	1/2"
Tensione nominale (V)	16	16
Velocità a vuoto (giri/min)	2700/2000/1400	2700/2000/1400
Frequenza di impulso (colpi/min)	3200/2400/1600	3200/2400/1600
Coppia max di serraggio (Nm)	520	520
Coppia max di svitamento (Nm)	**750**	**750**
Peso (kg)	0,98	3,05
Dimensioni L×P×H (mm)	126×66×189	130x66x211

T11



T11-20D







Just Do It.

T1

Avvitatore a impulsi compatto



“ Piccolo, ma potente „

Pur essendo compatto, ha una potenza esplosiva straordinaria, degna di Ercole. Lavora con facilità negli spazi stretti e applica la forza con precisione. Ogni rotazione è una sfida coraggiosa ai limiti tradizionali. È un agile ballerino sui ponteggi, una forza nascosta nelle riparazioni meccaniche, una stella dell'efficienza in officina e un valido alleato sulla linea di produzione.



T2

Avvitatore a impulsi media coppia



“ Il top per cambio gomme „

È un prodotto di punta nella riparazione auto, indispensabile per ogni gommista e scelta affidabile per il rinforzo di carpenterie metalliche e la manutenzione di macchinari pesanti. La media coppia, controllata con precisione, garantisce un lavoro rapido e sicuro, fluido come l'acqua che scorre.



T3

Avvitatore a impulsi alta coppia



“ Il re degli avvitatori da 1/2" „

T3 non è solo il vertice della potenza, ma anche sinonimo di efficienza. Che si tratti di grandi bulloni in officina o di componenti pesanti di macchine edili, T3 vince ogni resistenza con forza dirompente. Prestazioni e stabilità eccellenti ne fanno un alleato affidabile per i professionisti. Scegliere T3 significa scegliere potenza ed efficienza insieme.



	Attacco quadro	Velocità a vuoto (giri/min)	Frequenza di impulso (colpi/min)	Coppia max di serraggio (Nm)	Coppia max di svitamento (Nm)	Peso senza batteria (kg)	L*P*A senza batteria (mm)
T1	1/2"	2700/2200/1700	3700/3000/2300	580	**780**	1,20	133*76*211
T2	1/2"	2500/2000 /1500	2700/2200 /1600	900	**1180**	1,85	170*76*228
T3	1/2"	1800/1500/1000	2300/1800/1400	1200	**1880**	2,90	206*85*231

T1

Avvitatore a impulsi compatto 1/2"

Piccolo, ma potente

Applicazioni Ponteggi | Riparazione macchine | Riparazione auto | Industria ecc.

- Controllo intelligente, arresto a serraggio avvenuto
- Rotazione destra/sinistra, tre velocità selezionabili a piacere
- Motore brushless, grande potenza
- Celle batteria al top del settore, maggiore autonomia
- Luce LED senza ombre, visibilità senza ostacoli

	T1	T1-40D
Batterie	—	4.0Ah×2
Caricabatterie	—	2.5A×1
Attacco quadro (pollici)	1/2"	1/2"
Tensione nominale (V)	20	20
Velocità a vuoto (giri/min)	2700/2200/1700	2700/2200/1700
Frequenza di impulso (colpi/min)	3700/3000/2300	3700/3000/2300
Coppia max di serraggio (Nm)	580	580
Coppia max di svitamento (Nm)	**780**	**780**
Peso (kg)	1,20	4,39
Dimensioni L×P×H (mm)	133x76x211	133x76x261

T1



T1-40D



T2

Avvitatore a impulsi media coppia 1/2"

Il top per cambio gomme

Applicazioni Pneumatici | Riparazione auto | Carpenteria metallica | Macchinari ecc.

- Controllo intelligente, arresto a serraggio avvenuto
- Rotazione destra/sinistra, tre velocità selezionabili a piacere
- Motore brushless, grande potenza
- Celle batteria al top del settore, maggiore autonomia
- Luce LED senza ombre, visibilità senza ostacoli

	T2	T2-40D
Batterie	—	4.0Ahx2
Caricabatterie	—	2.5A×1
Attacco quadro (pollici)	1/2"	1/2"
Tensione nominale (V)	20	20
Velocità a vuoto (giri/min)	2500/2000 /1500	2500/2000 /1500
Frequenza di impulso (colpi/min)	2700/2200 /1600	2700/2200 /1600
Coppia max di serraggio (Nm)	900	900
Coppia max di svitamento (Nm)	**1180**	**1180**
Peso (kg)	1,85	50%
Dimensioni L×P×H (mm)	170x76x228	170x76x277

T2



T2-40D



T3

Avvitatore a impulsi alta coppia 1/2"

Applicazioni Riparazione auto | Macchine edili | Macchinari | Settore elettrico ecc.

IDC BRUSHLESS MOTOR LED

- Controllo intelligente, arresto a serraggio avvenuto
- Rotazione destra/sinistra, tre velocità selezionabili a piacere
- Motore brushless, grande potenza
- Celle batteria al top del settore, maggiore autonomia
- Luce LED senza ombre, visibilità senza ostacoli

	T3	T3-40D
Batterie	—	4.0Ahx2
Caricabatterie	—	2.5A×1
Attacco quadro (pollici)	1/2"	1/2"
Tensione nominale (V)	20	20
Velocità a vuoto (giri/min)	1800/1500/1000	1800/1500/1000
Frequenza di impulso (colpi/min)	2300/1800/1400	2300/1800/1400
Coppia max di serraggio (Nm)	1200	1200
Coppia max di svitamento (Nm)	**1880**	**1880**
Peso (kg)	2,90	6,24
Dimensioni L×P×H (mm)	206x85x231	206x85x281

Il RE degli avvitatori da 1/2"

T3



T3-40D



T4

Avvitatore a impulsi alta coppia 3/4"

Applicazioni Riparazione auto | Macchine edili | Macchinari | Settore elettrico ecc.

IDC BRUSHLESS MOTOR LED

- Controllo intelligente, arresto a serraggio avvenuto
- Rotazione destra/sinistra, tre velocità selezionabili a piacere
- Motore brushless, grande potenza
- Celle batteria leader del settore, maggiore autonomia
- Luce LED senza ombre, visibilità senza ostacoli

	T4	T4-50D
Batterie	—	5.0Ahx2
Caricabatterie	—	4.0A×1
Attacco quadro (pollici)	3/4"	3/4"
Tensione nominale (V)	20	20
Velocità a vuoto (giri/min)	1800/1500/1000	1800/1500/1000
Frequenza di impulso (colpi/min)	2300/1800/1400	2300/1800/1400
Coppia max di serraggio (Nm)	1300	1300
Coppia max di svitamento (Nm)	**1980**	**1980**
Peso (kg)	2,95	6,38
Dimensioni L×P×H (mm)	213x85x231	213x85x281

T4



T4-50D



T5

Avvitatore a impulsi alta coppia 3/4"

Applicazioni Autocarri leggeri | Macchine edili | Settore elettrico | Ferrovie ecc.

- Controllo intelligente, arresto a serraggio avvenuto
- Rotazione destra/sinistra, tre velocità selezionabili a piacere
- Motore brushless, grande potenza
- Celle batteria al top del settore, maggiore autonomia
- Luce LED senza ombre, visibilità senza ostacoli

	T5	T5-80D
Batterie	—	8.0Ahx2
Caricabatterie	—	4A×1
Attacco quadro (pollici)	3/4"	3/4"
Tensione nominale (V)	20	20
Velocità a vuoto (giri/min)	1900/1500/1100	1900/1500/1100
Frequenza di impulso (colpi/min)	2400/1900/1400	2400/1900/1400
Coppia max di serraggio (Nm)	2100	2100
Coppia max di svitamento (Nm)	**2400**	**2400**
Peso (kg)	3,45	7,55
Dimensioni L×P×H (mm)	215x92x235	215x92x292

T5



T5-80D



T6

Avvitatore a impulsi alta coppia 1"

Applicazioni Autocarri leggeri | Macchine edili | Settore elettrico | Ferrovie ecc.

- Controllo intelligente, arresto a serraggio avvenuto
- Rotazione destra/sinistra, tre velocità selezionabili a piacere
- Motore brushless, grande potenza
- Celle batteria al top del settore, maggiore autonomia
- Luce LED senza ombre, visibilità senza ostacoli

	T6	T6-80D
Batterie	—	8.0Ahx2
Caricabatterie	—	4A×1
Attacco quadro (pollici)	1"	1"
Tensione nominale (V)	20	20
Velocità a vuoto (giri/min)	1900/1500/1100	1900/1500/1100
Frequenza di impulso (colpi/min)	2400/1900/1400	2400/1900/1400
Coppia max di serraggio (Nm)	2200	2200
Coppia max di svitamento (Nm)	**2500**	**2500**
Peso (kg)	3,60	7,95
Dimensioni L×P×H (mm)	225x92x235	225x92x292

T6



T6-80D



Solo 9,7 kg, leggerissimo

4000 N.m



Regolazione a 2 velocità con controllo intelligente

Modalità serraggio con arresto automatico: scostamento di coppia ≤ ±10%, evita danni da sovraccarico
Modalità svitamento a velocità ridotta: riduce automaticamente la velocità del 50% per rimuovere i bulloni in sicurezza



Uso semplice, controllo intelligente

Rotazione destra/sinistra con un solo pulsante

Doppia batteria con sistema antivibrazione

Maggiore durata
Risparmio di tempo



Per autocarri e applicazioni industriali

Potenza senza cavi, uso flessibile

Manutenzione impianti industriali

Macchine edili


Autocarri pesanti


Manutenzione ferroviaria

Albero prolungato da 6"

Riduce del 35% il raggio operativo negli spazi stretti

T9 Avvitatore a impulsi alta coppia

T9

Avvitatore a impulsi alta coppia 1"

Applicazioni Cambio pneumatici | Macchinari industriali | Manutenzione autocarri pesanti | Grandi cantieri | Miniere | Costruzione strade e ponti ecc.

- L'avvitatore a impulsi a batteria più potente, coppia max di svitamento fino a 4000 Nm
- Motore brushless DC efficiente e a risparmio energetico
- Albero lungo di alta qualità per impieghi gravosi
- Lunga autonomia: doppia batteria per un'alimentazione stabile
- Cuscinetti di alta qualità per una lunga durata
- Controllo a 2 velocità + arresto automatico intelligente, lavoro più efficiente
- Doppia impugnatura per un'impugnatura più confortevole

	T9	T9-80Q
Batterie	—	8.0Ahx4
Caricabatterie	—	4Ax2×1
Attacco quadro (pollici)	1"	1"
Tensione nominale (V)	40	40
Velocità a vuoto (giri/min)	1100/700	1100/700
Frequenza di impulso (colpi/min)	1600/1000	1600/1000
Coppia max di serraggio (Nm)	3200	3200
Coppia max di svitamento (Nm)	**4000**	**4000**
Peso (kg)	9,70	18,55
Dimensioni L×P×H (mm)	660×130×162	660x243x162

T9



T9-80Q



T9S

Avvitatore a impulsi alta coppia 1"

Applicazioni Cambio pneumatici | Macchinari industriali | Manutenzione autocarri pesanti | Grandi cantieri | Miniere | Costruzione strade e ponti ecc.

- L'avvitatore a impulsi a batteria più potente, coppia max di svitamento fino a 4000 Nm
- Motore brushless DC efficiente e a risparmio energetico
- Lunga autonomia: doppia batteria per un'alimentazione stabile
- Cuscinetti di alta qualità per una lunga durata
- 2 velocità + arresto automatico intelligente, per un lavoro più efficiente
- Doppia impugnatura per un'impugnatura più confortevole

	T9S	T9S-80Q
Batterie	—	8,0Ah×4
Caricabatterie	—	4Ax2×1
Attacco quadro (pollici)	1"	1"
Tensione nominale (V)	40	40
Velocità a vuoto (giri/min)	1100/700	1100/700
Frequenza di impulso (colpi/min)	1600/1000	1600/1000
Coppia max di serraggio (Nm)	3200	3200
Coppia max di svitamento (Nm)	**4000**	**4000**
Peso (kg)	9,00	18,05
Dimensioni L×P×H (mm)	540×130×162	540x243x162

T9S



T9S-80Q



ROTAKE

Chiavi a cricchetto

- La combinazione di potenza e velocità offre soluzioni per la produzione e la manutenzione automobilistica
- Testa compatta, ideale per lavorare in spazi ristretti



R1-12

Cricchetto ad albero lungo 1/2"

Applicazioni Riparazione auto | Montaggio tralicci | Manutenzione meccanica | Carpenteria metallica | Smontaggio scaffalature ecc.

BRUSHLESS MOTOR

- La combinazione di potenza e velocità offre soluzioni per la produzione e la manutenzione automobilistica
- Albero prolungato di 106mm e testa compatta per lavorare agevolmente in spazi ristretti
- Luce LED per illuminare la zona di lavoro
- Struttura meccanica rinforzata, testa in acciaio fuso monoblocco

	R1-12	R1-12-20D
Batterie	—	2.0Ah×2
Caricabatterie	—	2A×1
Attacco quadro (pollici)	1/2"	1/2"
Tensione nominale (V)	16	16
Velocità a vuoto (giri/min)	200	200
Coppia max di serraggio (Nm)	95	95
Peso (kg)	1,05	3,1
Dimensioni L×P×H (mm)	52×62×386	52×62×409

R1-12



R1-12-20D



R1-38

Cricchetto ad albero lungo 3/8"

Applicazioni Riparazione auto | Montaggio tralicci | Manutenzione meccanica | Carpenteria metallica | Smontaggio scaffalature ecc.

BRUSHLESS MOTOR

- La combinazione di potenza e velocità offre soluzioni per la produzione e la manutenzione automobilistica
- Albero prolungato di 106mm e testa compatta per lavorare agevolmente in spazi ristretti
- Luce LED per illuminare la zona di lavoro
- Struttura meccanica rinforzata, testa in acciaio fuso monoblocco

	R1-38	R1-38-20D
Batterie	—	2.0Ah×2
Caricabatterie	—	2A×1
Attacco quadro (pollici)	3/8"	3/8"
Tensione nominale (V)	16	16
Velocità a vuoto (giri/min)	200	200
Coppia max di serraggio (Nm)	95	95
Peso (kg)	1,05	3,1
Dimensioni L×P×H (mm)	52×62×386	52×62×409

R1-38



R1-38-20D



R1S-12

Cricchetto 1/2"

Applicazioni Riparazione auto | Montaggio tralicci | Manutenzione meccanica | Carpenteria metallica | Smontaggio scaffalature ecc.

BRUSHLESS MOTOR

- La combinazione di potenza e velocità offre soluzioni per la produzione e la manutenzione automobilistica
- Testa compatta, ideale per lavorare in spazi ristretti
- Luce LED per illuminare la zona di lavoro
- Struttura meccanica rinforzata, testa in acciaio fuso monoblocco

	R1S	R1S-20D
Batterie	—	2.0Ah×2
Caricabatterie	—	2A×1
Attacco quadro (pollici)	1/2"	1/2"
Tensione nominale (V)	16	16
Velocità a vuoto (giri/min)	200	200
Coppia max di serraggio (Nm)	95	95
Peso (kg)	0,95	3,0
Dimensioni L×P×H (mm)	52×62×301	52×62×325

R1S-12



R1S-12-20D



R1S-38

Cricchetto 3/8"

Applicazioni Riparazione auto | Montaggio tralicci | Manutenzione meccanica | Carpenteria metallica | Smontaggio scaffalature ecc.

BRUSHLESS MOTOR

- La combinazione di potenza e velocità offre soluzioni per la produzione e la manutenzione automobilistica
- Testa compatta, ideale per lavorare in spazi ristretti
- Luce LED per illuminare la zona di lavoro
- Struttura meccanica rinforzata, testa in acciaio fuso monoblocco

	R1S	R1S-20D
Batterie	—	2.0Ah×2
Caricabatterie	—	2A×1
Attacco quadro (pollici)	3/8"	3/8"
Tensione nominale (V)	16	16
Velocità a vuoto (giri/min)	200	200
Coppia max di serraggio (Nm)	95	95
Peso (kg)	0,95	3,0
Dimensioni L×P×H (mm)	52×62×301	52×62×325

R1S-38



R1S-38-20D



2601-12

Cricchetto 1/2"

Applicazioni Riparazione auto | Montaggio tralicci | Manutenzione meccanica | Carpenteria metallica | Smontaggio scaffalature ecc.

- Testa compatta, ideale per lavorare in spazi ristretti
- Luce LED per illuminare la zona di lavoro
- Indicatore di carica intelligente, stato della batteria sempre sotto controllo
- Blocco con un clic, facile da usare
- Interruttore a velocità variabile, si adatta con flessibilità a ogni lavoro

2601-12



2601-12-20D



	2601-12	2601-12-20D
Batterie	—	2.0Ah×2
Caricabatterie	—	2A×1
Attacco quadro (pollici)	1/2"	1/2"
Tensione nominale (V)	16	16
Tipo di motore	DC a spazzole	DC a spazzole
Velocità a vuoto (giri/min)	280	280
Coppia max di serraggio (Nm)	**40**	**40**
Peso (kg)	0,72	2,3
Dimensioni L×P×H (mm)	291x53x70	303×48×61

2601-38

Cricchetto 3/8"

Applicazioni Riparazione auto | Montaggio tralicci | Manutenzione meccanica | Carpenteria metallica | Smontaggio scaffalature ecc.

CSC

- Testa compatta, ideale per lavorare in spazi ristretti
- Luce LED per illuminare la zona di lavoro
- Indicatore di carica intelligente, stato della batteria sempre sotto
- controllo
- Blocco con un clic, facile da usare
  Interruttore a velocità variabile, si adatta con flessibilità a ogni lavoro

2601-38



2601-38-20D



	2601-38	2601-38-20D
Batterie	—	2.0Ah×2
Caricabatterie	—	2A×1
Attacco quadro (pollici)	3/8"	3/8"
Tensione nominale (V)	16	16
Tipo di motore	DC a spazzole	DC a spazzole
Velocità a vuoto (giri/min)	280	280
Coppia max di serraggio (Nm)	**40**	**40**
Peso (kg)	0,72	2,3
Dimensioni L×P×H (mm)	291x53x70	303×48×61

2601-14

Cricchetto 1/4"

Applicazioni Riparazione auto | Montaggio tralicci | Manutenzione meccanica | Carpenteria metallica | Smontaggio scaffalature ecc.

CSC

- Testa compatta, ideale per lavorare in spazi ristretti
- Luce LED per illuminare la zona di lavoro
- Indicatore di carica intelligente, stato della batteria sempre sotto controllo
- Blocco con un clic, facile da usare
- Interruttore a velocità variabile, si adatta con flessibilità a ogni lavoro

	2601-14	2601-14-20D
Batterie	—	2.0Ah×2
Caricabatterie	—	2A×1
Attacco quadro (pollici)	1/4"	1/4"
Tensione nominale (V)	16	16
Tipo di motore	DC a spazzole	DC a spazzole
Velocità a vuoto (giri/min)	280	280
Coppia max di serraggio (Nm)	**40**	**40**
Peso (kg)	0,72	2,3
Dimensioni L×P×H (mm)	291x53x70	303×48×61

2601-14



2601-14-20D



2602-12

Cricchetto ad albero lungo 1/2"

Applicazioni Riparazione auto | Montaggio tralicci | Manutenzione meccanica | Carpenteria metallica | Smontaggio scaffalature ecc.

CSC

- Luce LED per illuminare la zona di lavoro
- Indicatore di carica intelligente, stato della batteria sempre sotto controllo
- Blocco con un clic, facile da usare
- Interruttore a velocità variabile, si adatta con flessibilità a ogni lavoro

	2602-12	2602-12-20D
Batterie	—	2.0Ah×2
Caricabatterie	—	2A×1
Attacco quadro (pollici)	1/2"	1/2"
Tensione nominale (V)	16	16
Tipo di motore	DC a spazzole	DC a spazzole
Velocità a vuoto (giri/min)	280	280
Coppia max di serraggio (Nm)	**40**	**40**
Peso (kg)	1,0	2,58
Dimensioni L×P×H (mm)	384x53x70	405×48×61

2602-12



2602-12-20D



2602-38

Cricchetto ad albero lungo 3/8"

Applicazioni Riparazione auto | Montaggio tralicci | Manutenzione meccanica | Carpenteria metallica | Smontaggio scaffalature ecc.

CSC

- Luce LED per illuminare la zona di lavoro
- Indicatore di carica intelligente, stato della batteria sempre sotto controllo
- Blocco con un clic, facile da usare
- Interruttore a velocità variabile, si adatta con flessibilità a ogni lavoro

	2602-38	2602-38-20D
Batterie	—	2.0Ah×2
Caricabatterie	—	2A×1
Attacco quadro (pollici)	3/8"	3/8"
Tensione nominale (V)	16	16
Tipo di motore	DC a spazzole	DC a spazzole
Velocità a vuoto (giri/min)	280	280
Coppia max di serraggio (Nm)	**40**	**40**
Peso (kg)	1,0	2,58
Dimensioni L×P×H (mm)	384x53x70	405×48×61

2602-38



2602-38-20D



2602-14

Cricchetto ad albero lungo 1/4"

Applicazioni Riparazione auto | Montaggio tralicci | Manutenzione meccanica | Carpenteria metallica | Smontaggio scaffalature ecc.

CSC

- Luce LED per illuminare la zona di lavoro
- Indicatore di carica intelligente, stato della batteria sempre sotto controllo
- Blocco con un clic, facile da usare
- Interruttore a velocità variabile, si adatta con flessibilità a ogni lavoro

	2602-14	2602-14-20D
Batterie	—	2.0Ah×2
Caricabatterie	—	2A×1
Attacco quadro (pollici)	1/4"	1/4"
Tensione nominale (V)	16	16
Tipo di motore	DC a spazzole	DC a spazzole
Velocità a vuoto (giri/min)	280	280
Coppia max di serraggio (Nm)	**40**	**40**
Peso (kg)	1,0	2,58
Dimensioni L×P×H (mm)	384x53x70	405×48×61

2602-14



2602-14-20D



ROTAKE

Avvitatori a impulsi 1/4"

- Design compatto per l'avvitatura professionale
- Più velocità con arresto automatico intelligente



S1 Avvitatore a impulsi 1/4"

Avvitatura efficiente

260 Nm
Coppia elevatissima

3900 GIRI/MIN
Alta velocità

4900 COLPI/MIN
Alta frequenza di impulso



113mm
Corpo compatto
Ideale per il montaggio di macchine edili
Raggiunge con facilità angoli e spazi ristretti

Raffreddamento a flusso CFD
Funzionamento fluido anche nell'uso continuo

Controllo a 3+1 velocità
Controllo intelligente
Arresto automatico a fine serraggio

BMS
Sistema di protezione
Protezione da sovracorrente, surriscaldamento, sottotensione, sovratensione, sovraccarica e sovrascarica

	Bassa velocità	Media velocità	Alta velocità
Velocità a vuoto (giri/min)	0-1700	0-3100	0-3900
Frequenza di impulso (colpi/min)	0-2200	0-3800	0-4900
Applicazioni	Mobili/installazione serramenti/falegnameria/ riparazione auto lamiere/macchinari		

Interruttore a velocità variabile

0-3900 giri/min
con risposta millimetrica



Doppia luce LED

Illuminazione ampia, chiara e precisa



S11

Avvitatore a impulsi con attacco 1/4" HEX

Applicazioni Montaggio mobili | Riparazione auto | Riparazioni meccaniche | Riparazioni elettriche ecc.

- Compatto e potente, avvitatore professionale
- Controllo a 3 velocità con arresto automatico intelligente
- Coppia max di serraggio 180Nm
- Motore potente, maggiore durata

	S11	S11-20D
Batterie	—	2.0Ah×2
Caricabatterie	—	2A×1
Mandrino (pollici)	1/4" HEX	1/4" HEX
Tensione nominale (V)	16	16
Velocità a vuoto (giri/min)	3900/3200/2100	3900/3200/2100
Frequenza di impulso (colpi/min)	4400/3600/2400	4400/3600/2400
Coppia max (Nm)	**180**	**180**
Peso (kg)	0,72	2,82
Dimensioni L×P×H (mm)	125×55×187	132×55×209

S11



S11-20D



S1A

Avvitatore a impulsi con attacco 1/4" HEX

Applicazioni Ponteggi | Riparazione macchine | Riparazione auto | Industria | Montaggio mobili ecc.

- Controllo a 3 velocità con arresto automatico intelligente
- Coppia max di serraggio 220Nm
- Impugnatura ergonomica

	S1A	S1A-20D
Batterie	—	2.0Ahx2
Caricabatterie	—	2.5A×1
Mandrino (pollici)	1/4" HEX	1/4" HEX
Tensione nominale (V)	20	20
Velocità a vuoto (giri/min)	3400/2700/1500	3400/2700/1500
Frequenza di impulso (colpi/min)	4400/3500/2000	4400/3500/2000
Coppia max (Nm)	**220**	**220**
Peso (kg)	0,99	3,74
Dimensioni L×P×H (mm)	135×76×201	135×76×251

S1A



S1A-20D



S1

Avvitatore a impulsi con attacco 1/4" HEX

Applicazioni Ponteggi | Riparazione macchine | Riparazione auto | Industria | Montaggio mobili ecc.

- Corpo compatto da 113mm, maneggevole negli spazi ristretti
- Controllo a 3 velocità con arresto automatico intelligente
- Coppia max di serraggio 260Nm
- Impugnatura ergonomica

	S1	S1-40D
Batterie	—	4.0Ahx2
Caricabatterie	—	2.5A×1
Mandrino (pollici)	1/4" HEX	1/4" HEX
Tensione nominale (V)	20	20
Velocità a vuoto (giri/min)	3900/3100/1700	3900/3100/1700
Frequenza di impulso (colpi/min)	4900/3800/2200	4900/3800/2200
Coppia max (Nm)	**260**	**260**
Peso (kg)	1,05	4,34
Dimensioni L×P×H (mm)	113×76×207	127×78×257

S1



S1-40D





ROTAKE

Trapani avvitatori

- Utilizzo versatile, doppia velocità alta e bassa per molteplici applicazioni
- 20+1 regolazioni di coppia, ottimizzate per ogni applicazione.



D11 Trapano avvitatore 1/2"

16V
Sistema di alimentazione

60Nm
Coppia max



Struttura industriale robusta
Riduttore in metallo, mandrino a cricchetto in metallo e corpo ad alta resistenza: triplo rinforzo

Luce LED con spegnimento ritardato
Illuminazione per 10 secondi dopo lo spegnimento

Interruttore a velocità variabile
0-1600 giri/min
con risposta di precisione millimetrica

Doppia modalità: avvitatura e foratura
Foratura del legno ad alta velocità: diametro max di foratura Φ35mm

	Bassa velocità	Alta velocità
Velocità a vuoto	0-500 giri/min	0-1600
Materiali	Legno/Metallo	GIRI/MIN

Impugnatura ammortizzata in TPE
Impugnatura interamente in gomma TPE che distribuisce la pressione
Oltre 2 ore di lavoro senza affaticamento

Motore brushless con controllo a velocità costante
Variazione di velocità ⩽ ±2%, coppia stabile in ogni condizione
Calo di velocità sotto carico <5%, lavoro continuo ad alta efficienza

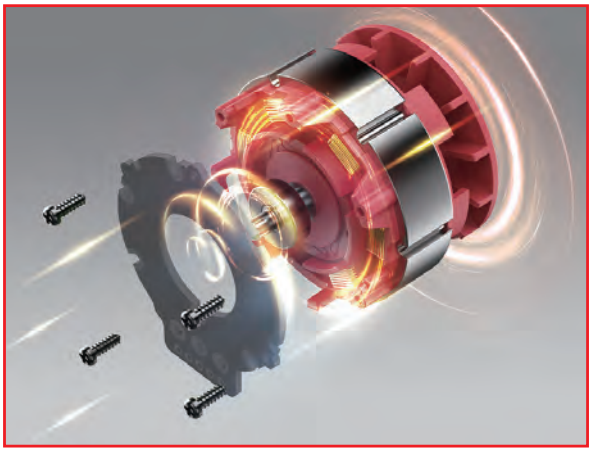

Sistema Comfort Control
Corpo compatto 142mm, peso ottimizzato 0,91kg
Vantaggi evidenti nei lavori in quota



D11

Trapano avvitatore 1/2"

Applicazioni Foratura legno | Foratura acciaio | Foratura piastrelle
Montaggio e smontaggio mobili ecc.

- Un solo utensile, molti usi: ristrutturazione casa, riparazioni ecc.
- Mandrino in metallo di grado industriale, serraggio sicuro della punta anche durante l'uso prolungato
- Doppia velocità alta e bassa, ideale per ogni situazione
- 20+1 regolazioni di coppia, foratura agevole
- Corpo compatto da 142 mm, ideale per spazi ridotti
- Rotazione destra/sinistra selezionabile con un solo pulsante



D11



D11-20D

	D11	D11-20D
Batterie	—	2.0Ah×2
Caricabatterie	—	2A×1
Mandrino (mm)	13	13
Tensione nominale (V)	16	16
Velocità a vuoto (giri/min)	500/1600	500/1600
Coppia max (Nm)	**60**	**60**
Capacità max di foratura - Legno (mm)	35	35
Capacità max di foratura - Acciaio (mm)	13	13
Capacità max di foratura - Calcestruzzo (mm)	N/D	N/D
Frequenza di percussione (colpi/min)	N/D	N/D
Peso (kg)	0,91	3,0
L×P×H senza batteria (mm)	142×58×190	142×58×212

D1

Trapano avvitatore 1/2"

Applicazioni Avvitatura | Foratura acciaio | Foratura legno | Foratura piastrelle ecc.

- Grande potenza, forte spinta, un solo utensile per molti usi
- Mandrino in metallo di grado industriale, serraggio sicuro della punta anche durante l'uso prolungato
- Doppia velocità alta e bassa, ideale per ogni situazione
- 20+1 regolazioni di coppia, foratura agevole
- Interruttore a velocità variabile, rotazione destra/sinistra con un solo pulsante



D1



D1-20D

	D1	D1-20D
Batterie	—	2.0Ah×2
Caricabatterie	—	2,5A×1
Mandrino (mm)	13	13
Tensione nominale (V)	20	20
Velocità a vuoto (giri/min)	550/1700	550/1700
Coppia max (Nm)	**70**	**70**
Capacità max di foratura - Legno (mm)	40	40
Capacità max di foratura - Acciaio (mm)	13	13
Capacità max di foratura - Calcestruzzo (mm)	N/D	N/D
Frequenza di percussione (colpi/min)	N/D	N/D
Peso (kg)	1,05	3,8
L×P×H senza batteria (mm)	146×76×206	150×78×237


ROTAKE
16 • 18 • 20
2.0Ah
ROTAKE
20V
LITHIUM-ION

ROTAKE®

Trapani avvitatori a percussione

- I nuovi motori brushless Rotake offrono maggiore durata e più potenza.
- Il nuovo riduttore offre più potenza in dimensioni ridotte, con un'efficienza di foratura superiore del 30% rispetto alla generazione precedente.
- Il mandrino in metallo interamente brunito migliora la resistenza alla corrosione negli ambienti più gravosi.



D1H Trapano avvitatore a percussione 1/2"

Lavoro continuo ed efficiente in ogni condizione d'impiego

Struttura industriale robusta
Dissipazione del calore migliorata del 50%

13mm
Mandrino autoserrante in metallo
Errore di concentricità minimo

50%



Corpo compatto
158mm

Interruttore a velocità variabile
Risposta al millisecondo
Regolazione continua della velocità
(0-1700 GIRI/MIN)

Impugnatura interamente in gomma TPE
che distribuisce la pressione
Oltre 2 ore di lavoro senza affaticamento

Luce LED con spegnimento ritardato
Illuminazione per 10 secondi dopo lo spegnimento

Foratura a doppia velocità

	Marcia bassa	Marcia alta
Velocità a vuoto	0-550 rpm	(0-1700 rpm)
Materiali	Legno/Piastrelle Calcestruzzo/Metallo	

Motore brushless con sensori e controllo a velocità costante

Calo di velocità sotto carico <5%, lavoro continuo ed efficiente
Variazione di velocità ⩽ ±2%, coppia stabile
in diverse condizioni di lavoro

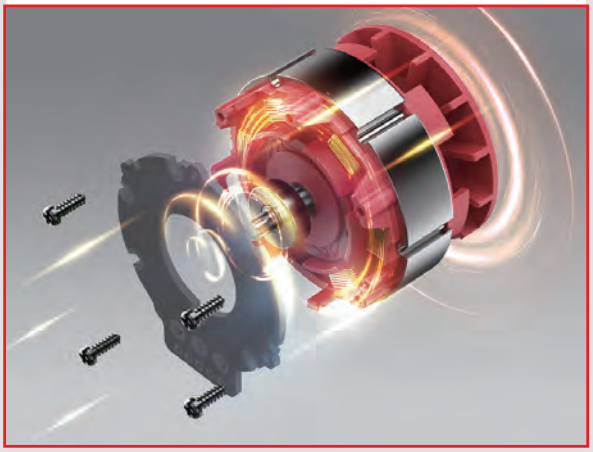

Cambio modalità istantaneo, 20 regolazioni di coppia per l'avvitatura

Passaggio con un clic tra foratura
/ percussione / avvitatura



D11H

Trapano avvitatore a percussione 1/2"

Applicazioni Foratura legno | Foratura acciaio | Foratura piastrelle
Montaggio e smontaggio mobili ecc.

CSC BRUSHLESS MOTOR

- Un solo utensile, molti usi: ristrutturazione casa, riparazioni ecc.
- Mandrino in metallo di grado industriale, serraggio sicuro della punta anche durante l'uso prolungato
- Doppia velocità alta e bassa, ideale per ogni situazione
- 20+2 regolazioni di coppia, foratura a percussione agevole
- Corpo compatto da 171mm, ideale negli spazi ristretti
- Rotazione destra/sinistra selezionabile con un solo pulsante

	D11H	D11H-20D
Batterie	—	2.0Ah×2
Caricabatterie	—	2A×1
Mandrino (mm)	13	13
Tensione nominale (V)	16	16
Velocità a vuoto (giri/min)	500/1600	500/1600
Coppia max (Nm)	**60**	**60**
Capacità max di foratura - Legno (mm)	35	35
Capacità max di foratura - Acciaio (mm)	13	13
Capacità max di foratura - Calcestruzzo (mm)	13	13
Frequenza di percussione (colpi/min)	7500/24000	7500/24000
Peso (kg)	0,97	3,07
L×P×H senza batteria (mm)	154×58×190	154×58×212

D11H



D11H-20D



D1H

Trapano avvitatore a percussione 1/2"

Applicazioni Avvitatura | Foratura acciaio | Foratura legno | Foratura piastrelle | Foratura cemento ecc.

CSC BRUSHLESS MOTOR

- Grande potenza, forte spinta, un solo utensile per molti usi
- Mandrino in metallo di grado industriale, serraggio sicuro della punta anche durante l'uso prolungato
- Doppia velocità alta e bassa, ideale per ogni situazione
- 20+2 regolazioni di coppia, foratura a percussione agevole
- Interruttore a velocità variabile, rotazione destra/sinistra con un solo pulsante

	D1H	D1H-20D
Batterie	—	2.0Ah×2
Caricabatterie	—	2,5A×1
Mandrino (mm)	13	13
Tensione nominale (V)	20	20
Velocità a vuoto (giri/min)	550/1700	550/1700
Coppia max (Nm)	**70**	**70**
Capacità max di foratura - Legno (mm)	40	40
Capacità max di foratura - Acciaio (mm)	13	13
Capacità max di foratura - Calcestruzzo (mm)	13	13
Frequenza di percussione (colpi/min)	8250/25500	8250/25500
Peso (kg)	1,11	3,86
L×P×H senza batteria (mm)	158×76×206	158×76×236

D1H



D1H-20D



D2H

Trapano avvitatore a percussione 1/2"

Applicazioni Foratura legno | Foratura acciaio | Foratura piastrelle
Montaggio e smontaggio mobili ecc.

RFC CSC BRUSHLESS MOTOR

- Grande potenza, forte percussione, specialista nella foratura di muri
- Mandrino in metallo di grado industriale, serraggio sicuro della punta anche durante l'uso prolungato
- Doppia velocità alta e bassa, ideale per ogni situazione.
- 20+2 regolazioni di coppia, foratura a percussione agevole
- Interruttore a velocità variabile, rotazione destra/sinistra con un solo pulsante
- Batteria ad alta capacità di classe A, maggiore autonomia

	D2H	D2H-40D
Batterie	—	4,0Ah×2
Caricabatterie	—	2,5A×1
Mandrino (mm)	13	13
Tensione nominale (V)	20	20
Velocità a vuoto (giri/min)	500/2200	500/2200
Coppia max (Nm)	**120**	**120**
Capacità max di foratura - Legno (mm)	40	40
Capacità max di foratura - Acciaio (mm)	13	13
Capacità max di foratura - Calcestruzzo (mm)	13	13
Frequenza di percussione (colpi/min)	9500/40000	9500/40000
Peso (kg)	1,43	4,8
L×P×H senza batteria (mm)	184×76×206	184×76×258

D2H



D2H-40D





ROTAKE

Tassellatori

- Multiuso, selettore rotativo a 4 modalità
- Mandrino SDS-Plus a cambio rapido
- Frizione elettronica con protezione da sovraccarico

8902
2.6J



8903
3.0J



Hot

H1
2.0J



H1 Tassellatore SDS Plus 22mm

Percussione potente e foratura efficiente

Sistema di cambio rapido SDS plus
Cambio punta in 3 secondi

Cilindro di grande alesaggio
Efficienza di foratura raddoppiata

AVS
Riduce le vibrazioni trasmesse al braccio durante l'utilizzo

Selettore rotazione destra/sinistra
Cambio facile con un clic

Interruttore a velocità variabile
Velocità regolabile con la pressione sul grilletto; pulsante sensibile, uso facile





Luce LED
Lavoro sicuro al buio

Selettore rotativo a 4 modalità
Regolazione scalpello / Solo percussione / Rotopercussione / Foratura



2.0J Energia di impulso	Calcestruzzo	Metallo	Legno
	Φ22mm	13mm	Φ28mm

Contraccolpo (kickback) intelligente RFC

Protezione di sicurezza con frizione elettronica
Il sistema di sicurezza RFC interviene automaticamente in caso di blocco della punta, evitando contraccolpi rotazionali e proteggendo i polsi.



Sistema di controllo ergonomico

Corpo compatto 270mm | Impugnatura girevole a 360°
Blocco angolare a 12 posizioni | Accesso negli spazi ristretti



H1

Tassellatore SDS-Plus 22mm

Applicazioni Edilizia/Cantiere | Ristrutturazione | Produzione mobili | Opere pubbliche | Manutenzione impianti

RFC CSC BRUSHLESS MOTOR SDS

- Protezione di sicurezza RFC con frizione elettronica
- Sistema antivibrazioni AVS per un uso più confortevole
- Selettore rotativo a 4 modalità, efficiente e multifunzione
- Mandrino SDS-Plus per una sostituzione rapida e un fissaggio sicuro della punta

	H1	H1-40D
Batterie	—	4.0Ahx2
Caricabatterie	—	2.5A×1
Tensione nominale (V)	20	20
Energia di percussione (J)	**2,0**	**2,0**
Velocità a vuoto (giri/min)	1380	1380
Frequenza di percussione (colpi/min)	5020	5020
Diametro max di foratura (mm)	Calcestruzzo 22 Metallo 13 Legno 28	Calcestruzzo 22 Metallo 13 Legno 28
Campo di foratura ottimale (mm)	6-12	6-12
Peso netto (kg)	1,75	5,6
L×P×H senza batteria (mm)	270x78x175	290×82×204

H1



H1-40D





8902

Tassellatore SDS-Plus 26mm

Applicazioni Edilizia/Cantiere | Ristrutturazione | Produzione mobili | Opere pubbliche | Manutenzione impianti

- Selettore rotativo a 4 modalità, efficiente e multifunzione
- Selettore rotazione destra/sinistra: sblocca subito la punta incastrata
- Grilletto a velocità variabile, sensibile e facile da usare
- Mandrino SDS-Plus per cambio rapido della punta, montaggio facile e sicuro
- Luci LED per illuminare bene le zone di lavoro buie

	8902	8902-40D
Batterie	—	4.0Ahx2
Caricabatterie	—	2.5A×1
Tensione nominale (V)	20	20
Energia di percussione (J)	**2,6**	**2,6**
Velocità a vuoto (giri/min)	1200	1200
Frequenza di percussione (colpi/min)	4400	4400
Diametro max di foratura (mm)	Calcestruzzo 26 Metallo 13 Legno 30	Calcestruzzo 26 Metallo 13 Legno 30
Campo di foratura ottimale (mm)	6-16	6-16
Peso netto (kg)	2,3	6,3
L×P×H senza batteria (mm)	395x80x190	395×80×240

8902



8902-40D



8903

Tassellatore SDS-Plus 28mm

Applicazioni Edilizia/Cantiere | Ristrutturazione | Produzione mobili | Opere pubbliche | Manutenzione impianti

- Selettore rotativo a 4 modalità, efficiente e multifunzione
- Selettore rotazione destra/sinistra: sblocca subito la punta incastrata
- Grilletto a velocità variabile, sensibile e facile da usare
- Mandrino SDS-Plus per cambio rapido della punta, montaggio facile e si
- Luci LED per illuminare bene le zone di lavoro buie

	8903	8903-40D
Batterie	—	4.0Ahx2
Caricabatterie	—	2.5A×1
Tensione nominale (V)	20	20
Energia di percussione (J)	**3,0**	**3,0**
Velocità a vuoto (giri/min)	1250	1250
Frequenza di percussione (colpi/min)	4600	4600
Diametro max di foratura (mm)	Calcestruzzo 28 Metallo 13 Legno 30	Calcestruzzo 28 Metallo 13 Legno 30
Campo di foratura ottimale (mm)	6-18	6-18
Peso netto (kg)	2,5	6,45
L×P×H senza batteria (mm)	400x80x190	400×80×240

8903



8903-40D



ROTAKE

Smerigliatrici angolari industriali con freno

- Ideale per taglio, lavorazione metalli, posa piastrelle, edilizia industriale, riparazione auto ecc.: per un'ampia gamma di applicazioni
- Impugnatura laterale antiurto per ridurre le vibrazioni
- Con protezioni da blocchi accidentali (kickback), riavvio e sovraccarico
- Freno elettronico, arresto rapido
- Potenza max in uscita 800W, pari agli utensili a filo



G1-100 Smerigliatrice angolare con freno

Taglio e smerigliatura potenti, Alta velocità e funzionamento fluido

Solo 1,58kg senza batteria: design ultraleggero
Il 50% di affaticamento in meno rispetto ai modelli tradizionali nei lavori in quota

Doppia protezione
Interruttore di sicurezza + protezione al riavvio



Impugnatura sottile 135mm
Superficie di presa aumentata del 40%

Calotta resistente alle alte temperature
Comoda da premere senza scottarsi le mani



Motore industriale 800W
Maggiore efficienza, taglio continuo di pannelli in fibrocemento fino a 12mm

Freno elettronico
Arresto completo entro 1,5s dallo spegnimento

Avvio progressivo
Il disco accelera gradualmente fino alla velocità massima, evitando strappi dovuti all'avvio improvviso.

Protezione dal riavvio
Se l'interruttore è attivo, l'utensile non si avvia all'inserimento della batteria: va riattivato per l'uso normale.

Protezione (kickback)
Se il disco si blocca, impedisce efficacemente il contraccolpo dell'utensile.

Protezione da sovraccarico
Se il carico supera il limite di sicurezza, l'utensile si arresta.

G1-100

Smerigliatrice angolare da 100mm con freno

Applicazioni Taglio | Lavorazione metalli | Installazione impianti | Edilizia industriale | Riparazione auto

RFC BRUSHLESS MOTOR

- Corpo ad alta resistenza, ultrasottile e resistente al calore e alle alte temperature
- Impugnatura ausiliaria per un lavoro stabile
- Lunga autonomia, alta efficienza
- Potenza max in uscita 800W, efficiente e potente
- Avvio progressivo per non perdere la presa
- Impugnatura sottile 135mm, ben bilanciata, non affatica le mani

	G1-100	G1-100-40D
Batterie	—	4.0Ahx2
Caricabatterie	—	2.5A×1
Filettatura albero (mm)	M10	M10
Diametro disco (mm)	100	100
Tensione nominale (V)	20	20
Tipo di motore	Brushless	Brushless
Velocità a vuoto (giri/min)	9500	9500
Profondità max di taglio (mm)	21	21
Peso (kg)	1,58	5,2
Dimensioni L×P×H (mm)	296x118x125	354×118×134

G1-100



G1-100-40D



G1-115

Smerigliatrice angolare da 115mm con freno

Applicazioni Taglio | Lavorazione metalli | Installazione impianti | Edilizia industriale | Riparazione auto

RFC BRUSHLESS MOTOR

- Corpo ad alta resistenza, ultrasottile e resistente al calore e alle alte temperature
- Impugnatura ausiliaria per un lavoro stabile
- Lunga autonomia, alta efficienza
- Potenza max in uscita 800W, efficiente e potente
- Avvio progressivo per non perdere la presa
- Impugnatura sottile 135mm, ben bilanciata, non affatica le mani

	G1-115	G1-115-40D
Batterie	—	4.0Ahx2
Caricabatterie	—	2.5A×1
Filettatura albero (mm)	M14	M14
Diametro disco (mm)	115	115
Tensione nominale (V)	20	20
Tipo di motore	Brushless	Brushless
Velocità a vuoto (giri/min)	9500	9500
Profondità max di taglio (mm)	28	28
Peso (kg)	1,69	5,28
Dimensioni L×P×H (mm)	296x130x125	354×130×133

G1-115



G1-115-40D



G1-125

Smerigliatrice angolare da 125mm con freno

Applicazioni Taglio | Lavorazione metalli | Installazione impianti | Edilizia industriale | Riparazione auto

RFC BRUSHLESS MOTOR

- Corpo ad alta resistenza, ultrasottile e resistente al calore e alle alte temperature
- Impugnatura ausiliaria per un lavoro stabile
- Lunga autonomia, alta efficienza
- Potenza max in uscita 800W, efficiente e potente
- Avvio progressivo per non perdere la presa
- Impugnatura sottile 135mm, ben bilanciata, non affatica le mani

	G1-125	G1-125-40D
Batterie	—	4.0Ahx2
Caricabatterie	—	2.5A×1
Filettatura albero (mm)	M14	M14
Diametro disco (mm)	125	125
Tensione nominale (V)	20	20
Tipo di motore	Brushless	Brushless
Velocità a vuoto (giri/min)	9500	9500
Profondità max di taglio (mm)	33	33
Peso (kg)	1,7	5,38
Dimensioni L×P×H (mm)	296×138×126	354×138×134

G1-125



G1-125-40D



8408

Smerigliatrice angolare brushless

Applicazioni Taglio | Lavorazione metalli | Installazione impianti | Edilizia industriale | Riparazione auto

BRUSHLESS MOTOR

- Motore brushless, centralina con protezioni multiple per un funzionamento stabile
- Struttura antipolvere per una maggiore durata
- Silenziosissima, basse vibrazioni
- Controllo costante a 4 velocità per un lavoro efficiente
- Corpo compatto, design ergonomico

	8408	8408-40D
Batterie	—	4.0Ahx2
Caricabatterie	—	2.5A×1
Filettatura albero (mm)	M14	M14
Diametro disco (mm)	125	125
Tensione nominale (V)	20	20
Tipo di motore	Brushless	Brushless
Velocità a vuoto (giri/min)	9000	9000
Livelli di velocità	4	4
Peso (kg)	1,9	4,12
Dimensioni L×P×H (mm)	350×140×90	400×140×90

8408



8408-40D



8406

Smerigliatrice diritta 1/4"

Applicazioni Lavorazione metalli | Riparazione auto | Ingegneria edile

BRUSHLESS MOTOR

- Motore brushless, centralina con protezioni multiple per un funzionamento stabile
- Struttura antipolvere per una maggiore durata
- Silenziosissima, basse vibrazioni
- Controllo costante a 4 velocità per un lavoro efficiente
- Corpo compatto, design ergonomico

	8406	8406-40D
Batterie	—	4.0Ahx2
Caricabatterie	—	2.5A×1
Tensione nominale (V)	20	20
Velocità (giri/min)	8000-27000	8000-27000
Tipo di motore	DC brushless	DC brushless
Livelli di velocità	4	4
Ø max mola (mm)	55	55
Pinza max (mm)	6	6
Peso (kg)	1,45	3,67
Dimensioni L×P×H (mm)	398×73×90	448×79×120

8406



8406-40D



8407

Satinatrice

Applicazioni Lavorazione metalli | Lavorazione del legno

BRUSHLESS MOTOR

- Motore brushless, centralina con protezioni multiple per un funzionamento stabile
- Struttura antipolvere per una maggiore durata
- Silenziosissima, basse vibrazioni
- Controllo costante a 4 velocità per un lavoro efficiente
- Corpo compatto, design ergonomico

	8407	8407-40D
Batterie	—	4.0Ahx2
Caricabatterie	—	2.5A×1
Tensione nominale (V)	20	20
Velocità (giri/min)	1000-3500	1000-3500
Tipo di motore	Brushless	Brushless
Livelli di velocità	4	4
Dimensioni rullo (mm)	100×115	100×115
Peso (kg)	3,10	5,32
Dimensioni L×P×H (mm)	418×170×157	468×170×157

8407



8407-40D



ROTAKE

Utensili per carteggiatura e lucidatura

- Funzione a velocità costante per un regime stabile
- Avvio progressivo per una lucidatura uniforme
- Massima sicurezza: albero e interruttore bloccabili con un clic



Velocità costante e stabilità per una finitura precisa

Regolazione a 4/6 velocità
adatta a ogni tipo di lavorazione

Motore brushless
Tecnologia brushless: maggiore durata, nessuna manutenzione

Impugnatura soft-grip
presa confortevole, protezione mano antivibrazioni



Interruttore con blocco a un clic
evita avvii accidentali, lavoro in sicurezza



Funzione a velocità costante
elevata efficienza di lavoro



Avvio progressivo
protezione efficace dell'operatore



Blocco albero
evita rotazioni accidentali durante il montaggio e lo smontaggio del disco

8701

Lucidatrice 75 mm

Applicazioni Car detailing | Produzione mobili

BRUSHLESS MOTOR

- Design ergonomico, impugnatura soft-grip per un uso confortevole
- Attacco a clip, sostituzione rapida del disco
- Regolazione a 2 velocità

	8701	8701-40D
Batterie	—	4.0Ahx2
Caricabatterie	—	2.5A×1
Diametro platorello (mm)	75	75
Filetto albero	M6	M6
Tensione nominale (V)	20	20
Tipo di motore	DC brushless	DC brushless
Velocità a vuoto - Lucidatura (giri/min)	0-2800	0-2800
Velocità a vuoto - Smerigliatura (giri/min)	0-8000	0-8000
Peso (kg)	0,88	2,95
Dimensioni L×P×H (mm)	142×68×210	142×79×260

8701



8701-40D



8703

Lucidatrice 150 mm

Applicazioni Car detailing | Produzione mobili | Lavorazione pietra

BRUSHLESS MOTOR

- Motore brushless per una maggiore durata
- Blocco albero per una facile sostituzione del disco
- Regolazione a 6 velocità per una lucidatura versatile

	8703	8703-40D
Batterie	—	4.0Ahx2
Caricabatterie	—	2.5A×1
Diametro platorello (mm)	150	150
Filetto albero	M14	M14
Tensione nominale (V)	20	20
Tipo di motore	DC brushless	DC brushless
Velocità a vuoto (giri/min)	150-2300	150-2300
Livelli di velocità	6	6
Peso (kg)	1,58	3,68
Dimensioni L×P×H (mm)	433x78x123	483×79×123

8703



8703-40D



8704

Lucidatrice rotorbitale 150 mm

Applicazioni Car detailing | Produzione mobili | Lavorazione pietra

BRUSHLESS MOTOR

- Motore brushless per una maggiore durata
- Blocco albero per il cambio rapido del platorello
- Regolazione a 6 velocità per una lucidatura versatile
- Movimento eccentrico per una finitura superiore con tamponi in spugna

	8704	8704-40D
Batterie	—	4.0Ahx2
Caricabatterie	—	2.5A×1
Diametro platorello (mm)	150	150
Filetto albero	M8	M8
Tensione nominale (V)	20	20
Tipo di motore	DC brushless	DC brushless
Velocità a vuoto (giri/min)	2400-4000	2400-4000
Diametro orbita (mm)	15	15
Livelli di velocità	6	6
Peso (kg)	2,03	4,15
Dimensioni L×P×H (mm)	433x125x137	483×125×137

8704



8704-40D



8705

Lucidatrice a velocità variabile 180 mm

Applicazioni Car detailing | Produzione mobili | Lavorazione pietra

BRUSHLESS MOTOR

- Interruttore con blocco di sicurezza contro gli avvii accidentali
- Impugnatura ergonomica soft-grip con smorzamento delle vibrazioni
- Regolazione a 5 velocità per una lucidatura versatile
- Impugnatura a D per una maggiore stabilità
- Coperchio antipolvere incluso

	8705	8705-40D
Batterie e	—	4.0Ahx2
Caricabatterie	—	2.5A×1
Diametro platorello (mm)	180	180
Filetto albero	14	14
Tensione nominale (V)	20	20
Tipo di motore	DC brushless	DC brushless
Velocità a vuoto (giri/min)	800-2800	800-2800
Livelli di velocità	5	5
Peso (kg)	1,80	3,92
Dimensioni L×P×H (mm)	420x100x75	470×120×79

8705



8705-40D



8702

Carteggiatrice rotorbitale 125 mm

Applicazioni Car detailing | Produzione mobili | Lavorazione metalli | Edilizia

CSC BRUSHLESS MOTOR

- Motore brushless per prestazioni elevate
- Regolazione a 6 velocità per un uso versatile
- Basse vibrazioni, alta efficienza di levigatura e di aspirazione polveri

	8702	8702-40D
Batterie	—	4.0Ahx2
Caricabatterie	—	2.5A×1
Diametro platorello (mm)	125	125
Tensione nominale (V)	20	20
Tipo di motore	DC brushless	DC brushless
Velocità a vuoto (giri/min)	6000-12000	6000-12000
Livelli di velocità	6	6
Diametro orbita (mm)	2,5	2,5
Peso (kg)	0,90	3,02
Dimensioni L×P×H (mm)	170x140x120	220×155×120

8702



8702-40D





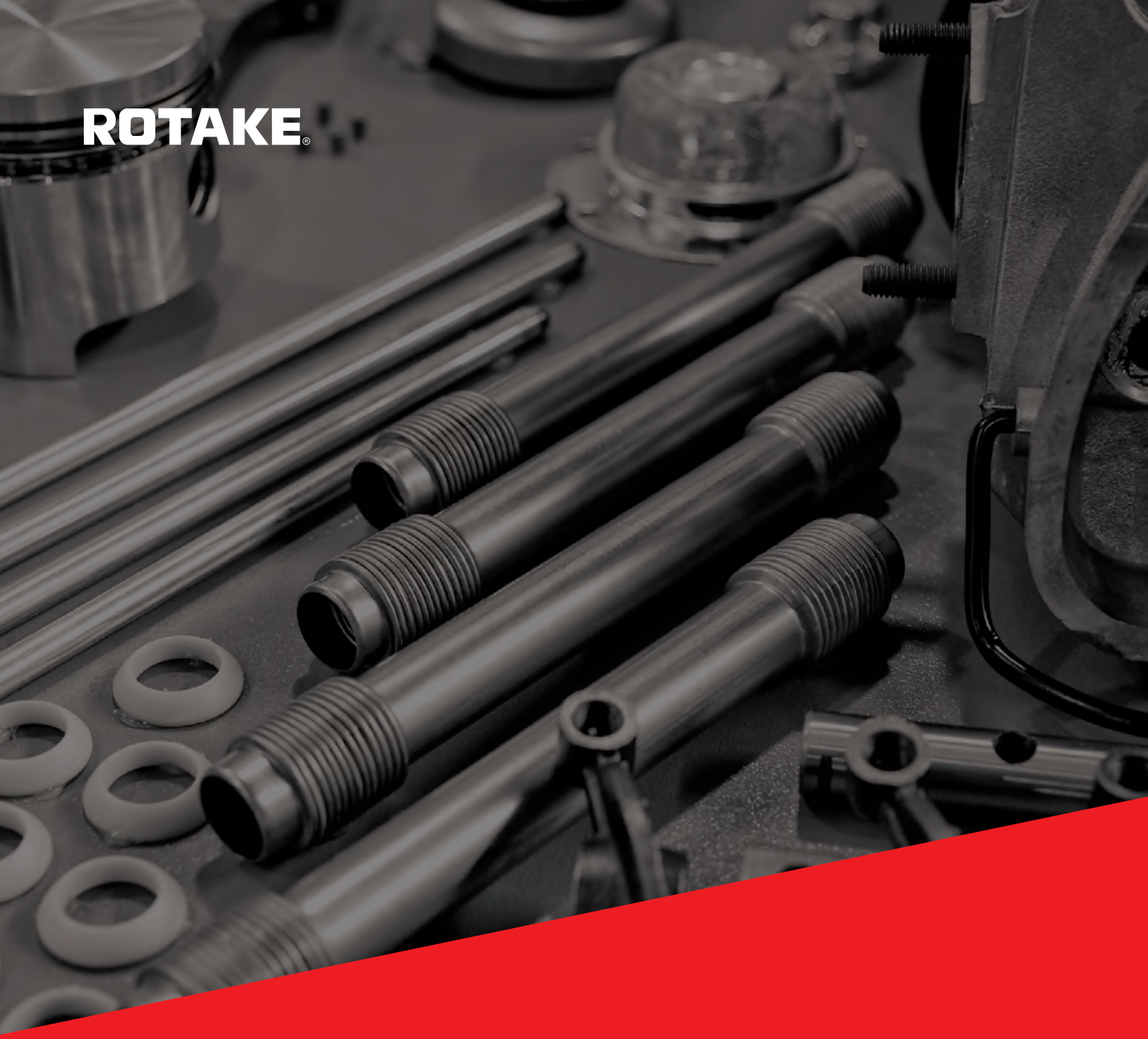

Kit combinati



K201

Kit 2 utensili a batteria 16V

Contenuto

- (1) T11, 750 Nm, avvitatore a impulsi ultracorto 1/2"
- (1) D11, 60 Nm, trapano avvitatore 1/2"
- (2) Batterie 16B2, 2,0 Ah
- (1) Caricabatterie 16C2
- (1) Borsa porta utensili



K202

Kit 2 utensili a batteria 16V

Contenuto

- (1) S11, 180 Nm, avvitatore a impulsi esagonale 1/4"
- (1) D11, 60 Nm, trapano avvitatore 1/2"
- (2) Batterie 16B2, 2,0 Ah
- (1) Caricabatterie 16C2
- (1) Borsa porta utensili



K203

Kit 2 utensili a batteria 20V

Contenuto

- (1) S1, 260 Nm, avvitatore a impulsi esagonale 1/4"
- (1) D1, 70 Nm, trapano avvitatore 1/2"
- (1) Batteria 20B2, 2,0 Ah
- (1) Batteria 20B4, 4,0 Ah
- (1) Caricabatterie doppio 18C4D
- (1) Borsa porta utensili



K204

Kit 2 utensili a batteria 20V

Contenuto

- (1) S1, 260 Nm, avvitatore a impulsi esagonale 1/4"
- (1) D1H, 70 Nm, trapano avvitatore a percussione 1/2"
- (1) Batteria 20B2, 2,0 Ah
- (1) Batteria 20B4, 4,0 Ah
- (1) Caricabatterie doppio 18C4D
- (1) Borsa porta utensili



K205

Kit 2 utensili a batteria 20V

Contenuto

- (1) D2H, 120 Nm, trapano avvitatore a percussione 1/2"
- (1) S1, 260 Nm, avvitatore a impulsi esagonale 1/4"
- (2) Batterie 20B4, 4,0 Ah
- (1) Caricabatterie doppio 18C4D
- (1) Borsa porta utensili



K206

Kit 2 utensili a batteria 20V

Contenuto

- (1) T1, 780 Nm, avvitatore a impulsi compatto 1/2"
- (1) T2, 1180 Nm, avvitatore a impulsi media coppia 1/2"
- (2) Batterie 20B4, 4,0 Ah
- (1) Caricabatterie doppio 18C4D
- (1) Borsa porta utensili



K207

Kit 2 utensili a batteria 20V

Contenuto

- (1) T1, 780 Nm, avvitatore a impulsi compatto 1/2"
- (1) T3, 1880 Nm, avvitatore a impulsi alta coppia 1/2"
- (1) Batteria 20B4, 4,0 Ah
- (1) Batteria 20B5, 5,0 Ah
- (1) Caricabatterie doppio 18C4D
- (1) Borsa porta utensili



K208

Kit 2 utensili a batteria 20V

Contenuto

- (1) T2, 1180 Nm, avvitatore a impulsi media coppia 1/2"
- (1) T3, 1880 Nm, avvitatore a impulsi alta coppia 1/2"
- (1) Batteria 20B4, 4,0 Ah
- (1) Batteria 20B5, 5,0 Ah
- (1) Caricabatterie doppio 18C4D
- (1) Borsa porta utensili



K301

Kit 3 utensili a batteria 20V

Contenuto

- (1) S1, 260 Nm, avvitatore a impulsi esagonale 1/4"
- (1) D2H, 120 Nm, trapano avvitatore a percussione 1/2"
- (1) G1-100, 800 W, smerigliatrice angolare 100 mm
- (2) Batterie 20B4, 4,0 Ah
- (1) Caricabatterie doppio 18C4D
- (1) Borsa porta utensili



K302

Kit 3 utensili a batteria 20V

Contenuto

- (1) T2, 1180 Nm, avvitatore a impulsi media coppia 1/2"
- (1) D2H, 120 Nm, trapano avvitatore a percussione 1/2"
- (1) G1-100, 800 W, smerigliatrice angolare 100 mm
- (2) Batterie 20B4, 4,0 Ah
- (1) Caricabatterie doppio 18C4D
- (1) Borsa porta utensili



K401

Kit 4 utensili a batteria 20V

Contenuto

- (1) T1, 780 Nm, avvitatore a impulsi compatto 1/2"
- (1) S1, 260 Nm, avvitatore a impulsi esagonale 1/4"
- (1) D2H, 120 Nm, trapano avvitatore a percussione 1/2"
- (1) G1-100, 800 W, smerigliatrice angolare 100 mm
- (2) Batterie 20B4, 4,0 Ah
- (1) Caricabatterie doppio 18C4D
- (1) Borsa porta utensili



K402

Kit 4 utensili a batteria 20V

Contenuto

- (1) S1, 260 Nm, avvitatore a impulsi esagonale 1/4"
- (1) D2H, 120 Nm, trapano avvitatore a percussione 1/2"
- (1) T2, 1180 Nm, avvitatore a impulsi media coppia 1/2"
- (1) G1-100, 800 W, smerigliatrice angolare 100 mm
- (2) Batterie 20B4, 4,0 Ah
- (1) Caricabatterie doppio 18C4D
- (1) Borsa porta utensili

ROTAKE

Seghe circolari
Seghetti alternativi
Utensili multifunzione



Taglio potente, efficiente e stabile

Interruttore con blocco
Evita avvii accidentali, per una maggiore sicurezza

Impugnatura interamente soft-grip
Riduce l'affaticamento durante il lavoro



Regolabile 0-45°
Inclinazione della lama per tagli angolati versatili

Doppia protezione
Trattiene i detriti e riduce il rischio di schegge

Alte prestazioni

Il motore brushless 20V offre una velocità di taglio senza pari

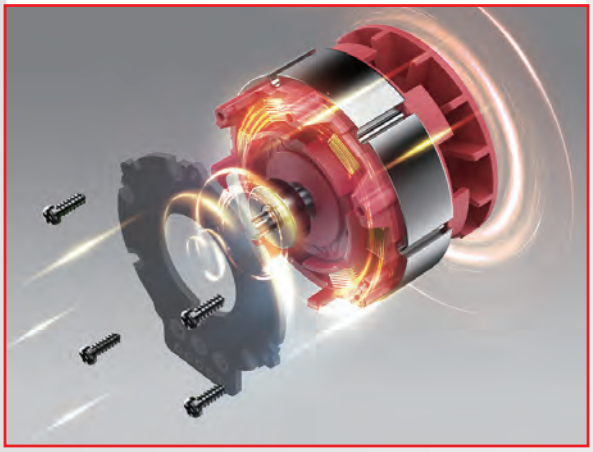

Taglio profondo

Profondità max 68 mm in una sola passata



8301

Sega circolare 120 mm

Applicazioni Silvicoltura | Giardinaggio | Lavorazione del legno | Edilizia | Ristrutturazione

BRUSHLESS MOTOR

- Impugnatura ergonomica e rivestita, riduce l'affaticamento durante l'uso
- Angolo di taglio regolabile 0-45° per massima precisione ed efficienza
- Doppia protezione: trattiene i detriti e riduce il rischio di schegge
- Interruttore con blocco contro l'avvio accidentale
- Pratico gancio di aggancio

	8301	8301-40D
Batterie	—	4.0Ahx2
Caricabatterie	—	2.5A×1
Diametro lama (mm)	120	120
Diametro foro (mm)	9,5/10	9,5/10
Tensione nominale (V)	20	20
Tipo di motore	Brushless	Brushless
Velocità a vuoto (giri/min)	6800	6800
Capacità di taglio max (0°)	45mm	45mm
Capacità di taglio max (45°)	32mm	32mm
Peso (kg)	1,78	3,85
Dimensioni L×P×H (mm)	375x145x155	425×145×155

8301



8301-40D



8302

Sega circolare 165 mm

Applicazioni Lavorazione del legno | Edilizia | Ristrutturazione

BRUSHLESS MOTOR

- Impugnatura interamente gommata, riduce l'affaticamento durante l'uso
- Angolo di taglio regolabile 0-50° per massima precisione ed efficienza
- Doppia protezione: trattiene i detriti e riduce il rischio di schegge
- Interruttore con blocco contro l'avvio accidentale

	8302	8302-40D
Batterie	—	4.0Ahx2
Caricabatterie	—	2.5A×1
Diametro lama (mm)	165	165
Diametro foro (mm)	20	20
Tensione nominale (V)	20	20
Tipo di motore	Brushless	Brushless
Velocità a vuoto (giri/min)	5000	5000
Capacità di taglio max (0°)	60mm	60mm
Capacità di taglio max (45°)	45mm	45mm
Peso (kg)	2,6	4,68
Dimensioni L×P×H (mm)	305x170x195	355×170×195

8302



8302-40D



8303

Sega circolare 185 mm

Applicazioni Lavorazione del legno | Edilizia | Ristrutturazione

BRUSHLESS MOTOR

- Impugnatura ergonomica e rivestita, riduce l'affaticamento durante l'uso
- Angolo di taglio regolabile 0-47° per massima precisione ed efficienza
- Doppia protezione: trattiene i detriti e riduce il rischio di schegge
- Interruttore con blocco contro l'avvio accidentale
- Pratico gancio di aggancio

	8303	8303-40D
Batterie	—	4.0Ahx2
Caricabatterie	—	2.5A×1
Diametro lama (mm)	185/190	185/190
Diametro foro (mm)	20	20
Tensione nominale (V)	20	20
Tipo di motore	Brushless	Brushless
Velocità a vuoto (giri/min)	5600	5600
Capacità di taglio max lama 185 mm (0°)	66mm	66mm
Capacità di taglio max lama 185 mm (45°)	48mm	48mm
Capacità di taglio max lama 190 mm (0°)	68mm	68mm
Capacità di taglio max lama 190 mm (45°)	50mm	50mm
Peso (kg)	3,1	5,42
Dimensioni L×P×H (mm)	323x195x191	373×195×191

8303



8303-40D



8321

Seghetto alternativo

Applicazioni Edilizia | Giardinaggio | Ristrutturazione casa

CSC BRUSHLESS MOTOR

- Cambio lama rapido per tagli complessi
- Velocità variabile per adattare con precisione la velocità di taglio
- 4 regolazioni di corsa e 3 posizioni
- Luce LED di lavoro per un'illuminazione adeguata
- Inclinazione regolabile 0-45° per tagli precisi

	8321	8321-40D
Batterie	—	4.0Ahx2
Caricabatterie	—	2.5A×1
Lunghezza corsa (mm)	25,4	25,4
Tensione nominale (V)	20	20
Tipo di motore	Brushless	Brushless
Frequenza di corsa a vuoto (corse/min)	0-3500	0-3500
Capacità di taglio max - Legno (mm)	135	135
Capacità di taglio max - Alluminio (mm)	20	20
Capacità di taglio max - Acciaio (mm)	10	10
Peso (kg)	2,10	4,22
Dimensioni L×P×H (mm)	240×210×80	290×210×80

8321



8321-40D



8331

Utensile multifunzione

Applicazioni Edilizia | Lavorazione del legno | Ristrutturazione

CSC BRUSHLESS MOTOR

- Bassi livelli di vibrazioni e rumorosità
- Regolazione a 6 velocità per applicazioni versatili
- Ampio angolo di oscillazione e velocità costante aumentano notevolmente l'efficienza di lavoro
- Sistema di cambio rapido: sostituzione accessori facile e veloce
- Luce LED di lavoro integrata per un'ampia illuminazione

	8331	8331-20D
Batterie	—	2.0Ahx2
Caricabatterie	—	2.5A×1
Angolo di oscillazione (°)	4	4
Tensione nominale (V)	20	20
Tipo di motore	Brushless	Brushless
Velocità a vuoto (giri/min)	9000-21000	9000-21000
Peso (kg)	1,05	2,63
Dimensioni L×P×H (mm)	309×112×73	339×120×79

8331



8331-20D





ROTAKE

Chiodatrici e graffatrici
Fresatrici
Pialletti



8561

Chiodatrice/Graffatrice 18GA

Applicazioni Lavorazione del legno, Ristrutturazione, Edilizia

- 2 in 1 per graffe e chiodi
- Sicura a contatto: spara solo se premuta, evita usi impropri o spari involontari
- Forza d'impulso regolabile
- Puntale antigraffio, riduce i danni al legno
- Sblocco inceppamenti facilitato

	8561	8561-20D
Batterie	—	2.0Ahx2
Caricabatterie	—	2,5Ax1
Calibro filo (GA)	18(W1.25*T1.0mm)	18(W1.25*T1.0mm)
Tensione nominale (V)	20	20
Tipo di motore	DC a spazzole	DC a spazzole
Cadenza di sparo nominale (pz/min)	≤20	≤20
Capacità max caricatore (pz)	100	100
Larghezza dorso - Graffa (mm)	5,7	5,7
Lunghezza graffa (mm)	15-22	15-22
Larghezza chiodo - Tipo F (mm)	2,0	2,0
Lunghezza chiodo - Tipo F (mm)	15/20/25/30/32	15/20/25/30/32
Peso (kg)	2,12	3,7
Dimensioni L×P×H (mm)	260×70×220	290×79×220

8561



8561-20D



8573

Fresatrice compatta

Applicazioni Lavorazione del legno, Ristrutturazione, Edilizia

BRUSHLESS MOTOR

- Potente motore brushless per prestazioni elevate e lunga durata
- Selettore a 5 velocità per un controllo preciso
- Avvio progressivo per maggiore sicurezza e comfort d'uso
- Interruttore di sicurezza a due fasi contro l'avvio accidentale

	8573	8573-40D
Batterie	—	4.0Ahx2
Caricabatterie	—	2.5A×1
Diametro pinza (mm)	6/6,35/8	6/6,35/8
Tensione nominale (V)	20	20
Tipo di motore	DC brushless	DC brushless
Profondità di taglio (mm)	0-8	0-8
Velocità a vuoto (giri/min)	10000-30000	10000-30000
Peso (kg)	1,36	3,48
Dimensioni L×P×H (mm)	177×118×65	227×79×220

8573



8573-40D



8572

Pialletto

Applicazioni Lavorazione del legno, Ristrutturazione, Edilizia

- Interruttore di sicurezza
- Sistema di protezione completo da sovratensione, sovracorrente e sovraccarico
- Piastra posteriore sollevabile per proteggere efficacemente la superficie del pezzo
- Potente motore brushless

	8572	8572-40D
Batterie	—	4.0Ahx2
Caricabatterie	—	2.5A×1
Larghezza di piallatura (mm)	82	82
Tensione nominale (V)	20	20
Tipo di motore	DC brushless	DC brushless
Profondità di taglio (mm)	0-2	0-2
Velocità a vuoto (giri/min)	15000	15000
Peso (kg)	2,37	4,49
Dimensioni L×P×H (mm)	290×157×170	340×157×170

8572



8572-40D





ROTAKE

Utensili da taglio

Seghe a gattuccio

8311
Seghetto a gattuccio



8312
Sega a gattuccio



8311

Seghetto a gattuccio

Applicazioni Edilizia | Giardinaggio | Soccorso d'emergenza | Produzione industriale

CSC BRUSHLESS MOTOR

- Cambio lama senza attrezzi per ogni esigenza di taglio
- Controllo della velocità costante, taglio ad alta velocità
- Luce LED di lavoro per un'illuminazione adeguata

	8311	8311-40D
Batterie	—	4.0Ahx2
Caricabatterie	—	2.5A×1
Lunghezza corsa (mm)	26	26
Tensione nominale (V)	20	20
Tipo di motore	DC brushless	DC brushless
Frequenza di corsa a vuoto (corse/min)	0-3000	0-3000
Capacità di taglio max - Legno (mm)	200	200
Capacità di taglio max - Tubo metallico (mm)	100	100
Capacità di taglio max - Alluminio (mm)	20	20
Profondità di taglio max acciaio (mm)	15	15
Peso (kg)	1,68	3,8
Dimensioni L×P×H (mm)	335x65x135	385x79x135

8311



8311-40D



8312

Sega a gattuccio

Applicazioni Edilizia | Giardinaggio | Riparazione auto | Ristrutturazione casa

BRUSHLESS MOTOR

- Impugnatura interamente gommata, riduce l'affaticamento durante l'uso
- Cambio lama rapido per tagli complessi
- Interruttore con blocco di sicurezza contro l'avvio accidentale

	8312	8312-40D
Batterie	—	4.0Ahx2
Caricabatterie	—	2.5A×1
Lunghezza corsa (mm)	26	26
Tensione nominale (V)	20	20
Tipo di motore	DC brushless	DC brushless
Frequenza di corsa a vuoto (corse/min)	0-3000	0-3000
Capacità di taglio max - Legno (mm)	200	200
Capacità di taglio max - Metallo (mm)	100	100
Capacità di taglio max - Alluminio (mm)	20	20
Capacità di taglio max - Acciaio (mm)	15	15
Peso (kg)	1,83	3,95
Dimensioni L×P×H (mm)	390×75×160	390×79×210

8312



8312-40D



ROTAKE

Utensili speciali

Rivettatrici
Pistole a spruzzo
Pistole termiche
Pistole per sigillanti
Gonfiatori
Ingrassatori
Compressori
Ventilatori da cantiere
Cesoie
Vibratori per piastrelle
Sistemi di stoccaggio



8552

Pistola a spruzzo HVLP per vernici

Applicazioni Ristrutturazione, Produzione mobili, Lavorazione metalli e ferro, Manutenzione auto

BRUSHLESS MOTOR

- Motore brushless: prestazioni più stabili e maggiore durata
- Ugello regolabile con 3 tipi di getto: verticale, orizzontale e circolare
- Manopola di regolazione del flusso di vernice
- Punta ugello smontabile per pulizia o sostituzione
- Impugnatura gommata
- Testina a sgancio rapido per una pulizia facile;

	8552	8552-20D
Batterie	—	2.0Ahx2
Caricabatterie	—	2,5Ax1
Diametro ugello (mm)	2,0 RAME	2,0 RAME
Tensione nominale (V)	20	20
Tipo di motore	DC brushless	DC brushless
Capacità serbatoio (ml)	900	900
Portata (ml/min)	850	850
Viscosità max (DIN-s)	100	100
Peso (kg)	1,1	2,68
Dimensioni L×P×H (mm)	310×130×270	310×130×270

8552



8552-20D





8514

Pistola termica

Applicazioni Riparazione auto | Riparazione elettronica | Ristrutturazione casa | Hobbistica ecc.

- Corpo compatto
- Innovativo riscaldamento a nido d'ape e controllo elettronico: temperatura ottimale in soli 5 secondi
- Ugelli a cambio rapido

	8514	8514-40D
Batterie	—	4.0Ahx2
Caricabatterie	—	2.5A×1
Temperatura (℃)	550	550
Portata d'aria (L/min)	200 L/min	200 L/min
Tensione nominale (V)	20	20
Tipo di motore	DC a spazzole	DC a spazzole
Peso (kg)	0,60	2,18
L×P×H (mm)	205x70x170	205x79x220

8514



8514-40D



8524

Pistola termica

Applicazioni Riparazione auto | Riparazione elettronica | Ristrutturazione casa | Hobbistica ecc.

LCD

- Senza fili e compatta
- Display LCD
- Luce LED
- Innovativa tecnologia di riscaldamento cellulare e controllo elettronico
- 300 ℃ in 10 secondi, 550 ℃ in 50 secondi
- Espulsore ugello
- Gancio di aggancio pieghevole

	8524	8524-40D
Batterie	—	4.0Ahx2
Caricabatterie	—	2.5A×1
Temperatura (°C)	I: 30-400 II: 30-550	I: 30-400 II: 30-550
Portata d'aria (L/min)	I: 100 II: 200	I: 100 II: 200
Tensione nominale (V): 20	20	20
Tipo di motore: a spazzole DC	DC a spazzole	DC a spazzole
Peso (kg)	0,65	2,23
L×P×H (mm)	165X75X220	165X79X270

8524



8524-40D



8512

Pistola per colla a caldo

Applicazioni Hobbistica | Riparazione elettrodomestici | Lavorazione del legno

- Raggiunge 150 °C in 4 minuti
- Elevata erogazione di colla: 8,5 g/min
- Luce LED per una migliore visibilità
- Grilletto ampio per azionamento a due dita
- Impugnatura ergonomica gommata

	8512	8512-20D
Batterie	—	2.0Ahx2
Caricabatterie	—	2,5Ax1
Diametro stick di colla (mm)	11	11
Temperatura max (℃)	200	200
Tempo di preriscaldamento (min)	3	3
Tensione nominale (V)	20	20
Peso (kg)	0,36	1,94
L×P×H (mm)	213×72×184	213×79×214

8512



8512-20D



8511

Pistola per sigillanti

Applicazioni Riparazione auto | Manutenzione elettronica | Ristrutturazione casa | Produzione industriale

- Portacartuccia girevole a 360° per lavorare in ogni direzione
- Funzione di ritorno automatico per ridurre gocciolamenti e sprechi
- Velocità variabile per regolare il flusso e ottenere un'applicazione uniforme
- Luce LED brillante per illuminare l'area di lavoro
- Ago di pulizia integrato per eliminare facilmente le ostruzioni

	8511	8511-20D
Batterie	—	2.0Ahx2
Caricabatterie	—	2.5A×1
Forza di spinta max (N)	2000	2000
Capacità cartuccia (ml)	300/800	300/800
Tensione nominale (V)	20	20
Tipo di motore	DC a spazzole	DC a spazzole
Velocità nominale (mm/min)	50-560	50-560
Peso (kg)	1,95	3,55
L×P×H (mm)	430×110×310	430×110×340

8511



8511-20D



8518

Gonfiatore

Applicazioni Riparazione pneumatici auto, altri oggetti gonfiabili

- Display digitale con arresto automatico al raggiungimento della pressione impostata
- Multifunzione: gonfiaggio e sgonfiaggio
- Utilizzabile anche con presa accendisigari 12 V

	8518	8518-40D
Batterie	—	4.0Ahx2
Caricabatterie	—	2.5A×1
Tensione nominale (V)	20	20
Tipo di motore	DC a spazzole	DC a spazzole
Pressione max (psi/bar)	160/11	160/11
Tubo di gonfiaggio (mm)	790	790
Portata d'aria (L/min)	360	360
Peso (kg)	1,66	3,83
L×P×H (mm)	310×160×190	310×210×190

8518



8518-40D



8528

Gonfiatore portatile

Applicazioni Riparazione pneumatici auto, altri oggetti gonfiabili

- Display digitale con arresto automatico al raggiungimento della pressione impostata
- Leggero e portatile, di facile utilizzo
- Impugnatura in gomma morbida per un uso sicuro e confortevole

	8528	8528-20D
Batterie	—	2.0Ahx2
Caricabatterie	—	2.5A×1
Tensione nominale (V)	20	20
Tipo di motore	DC a spazzole	DC a spazzole
Pressione max (psi/bar)	160/11	160/11
Lungh. tubo di gonfiaggio (mm)	500	500
Peso (kg)	0,75	2,33
L×P×H (mm)	190×70×220	190×79×250

8528



8528-20D



8516

Ingrassatore

Applicazioni Macchine agricole e forestali | Ingegneria ferroviaria | Manutenzione meccanica e lubrificazione ecc.

- Velocità variabile per adattarsi con precisione a ogni esigenza di ingrassaggio
- Pompa ad alta portata per prestazioni elevate
- Luce LED integrata

	8516	8516-40D
Batterie	—	4.0Ahx2
Caricabatterie	—	2.5A×1
Tensione nominale (V)	20	20
Pressione max (psi)	10000	10000
Capacità cartuccia grasso (ml)	420	420
Capacità serbatoio grasso (oz)	14,5 (410g)	14,5 (410g)
Portata di erogazione (g/min)	MAX280	MAX280
Peso (kg)	3,50	5,82
L×P×H (mm)	390x95x260	390x95x260

8516



8516-40D



8519

Compressore

Applicazioni Utensili pneumatici | Verniciatura | Riparazione auto ed edilizia ecc.

- Pressione regolabile per soddisfare con precisione ogni esigenza
- Prestazioni potenti ed elevata pressione d'aria, ideale per numerose applicazioni industriali

	8519	8519-40D
Batterie	—	4.0Ahx2
Caricabatterie	—	2.5A×1
Tensione nominale (V)	20	20
Pressione max (bar)	8	8
Pressione max (psi)	116	116
Potenza max erogata (W)	290	290
Capacità serbatoio (L)	4	4
Aria aspirata (L/min)	53	53
Peso (kg)	7,46	10,3
L×P×H (mm)	350x260x270	350x260x270

8519



8519-40D



8521

Ventilatore da cantiere

Applicazioni Officine e stabilimenti | Magazzini | Cantieri ecc.

- Pale grandi, flusso d'aria potente
- Installazione versatile a parete, a pavimento o da tavolo, per ogni ambiente

	8521	8521-40D
Batterie	—	4.0Ahx2
Caricabatterie	—	2.5A×1
Tensione nominale (V)	20	20
Velocità a vuoto (giri/min)	1600/2500	1600/2500
Diametro (mm)	240	240
Peso (kg)	2,35	4,77
L×P×H (mm)	360x260x360	360x260x360

8521



8521-40D



8521A

Ventilatore da cantiere

Applicazioni Officine e stabilimenti | Magazzini | Cantieri ecc.

- Design impermeabile, adatto a più ambienti
- Funzione di nebulizzazione per abbattere la polvere, ecologica
- Regolabile su più velocità

	8521A	8521A-40D
Batterie	—	4.0Ahx2
Caricabatterie	—	2.5A×1
Tensione nominale (V)	20	20
Diametro (mm)	190	190
Velocità max dell'aria (m/s)	7,5 m/s	7,5 m/s
Pale (pz)	3	3
Livelli di velocità	3	3
Livelli di nebulizzazione	3	3
Portata nebulizzazione (ml/min)	100	100
Grado di protezione IP	IPX4	IPX4
Peso (kg)	2,20	4,62
L×P×H (mm)	336x288x364	336x288x364

8521A



8521A-40D



8517

Cesoie

Applicazioni Giardinaggio e agricoltura | Industria leggera ecc.

BRUSHLESS MOTOR

- Prestazioni potenti con elevata forza di taglio
- Avvio con un solo pulsante per un uso semplice
- Sicura e affidabile, protezioni multiple contro l'azionamento accidentale

	8517	8517-20D
Batterie	—	2.0Ahx2
Caricabatterie	—	2,5Ax1
Tensione nominale (V)	20	20
Velocità di taglio (s)	0,3	0,3
Capacità di taglio - Rami verdi (mm)	30	30
Peso (kg)	1,28	2,86
L×P×H (mm)	280x64x115	280x79x120

8517



8517-20D



8582

Vibratore per piastrelle

Applicazioni Ristrutturazione, Edilizia

BRUSHLESS MOTOR LED

- Adatto a piastrelle in ceramica fino a 1,5 metri
- Ampio display touch frontale, comandi semplici, visualizzazione in tempo reale del livello di planarità
- Interruttore a grilletto in metallo: uso flessibile, lunga durata e facile manutenzione
- Sistema di controllo IC intelligente con avvio progressivo in 0,5 s: protegge la batteria dai picchi di corrente e riduce i consumi del motore
- Doppio clic sul pulsante di accensione per accendere/spegnere la luce

	8582	8582-20D
Batterie	—	2.0Ahx2
Caricabatterie	—	2.5A×1
Diametro ventosa (mm)	150	150
Tensione nominale (V)	20	20
Frequenza (vibrazioni/min)	3000-12000	3000-12000
Intensità di vibrazione	10 livelli	10 livelli
Capacità max di presa ventosa (kg)	60	60
Peso (kg)	3,28	4,58
L×P×H (mm)	395×150×135	425×150×135

8582



8582-20D



Contenitori

3101



3101-6



3101-5



3101-4



3101-3



3101-2



3101-1



ARTICOLO	Dim. esterne (mm)	Dim. interne (mm)	Portata	Peso netto
3101	600×500×980	-	-	19,2
3101-6	420×280×140	368×240×104	25	1,4
3101-5	420×280×140	368×240×104	25	1,4
3101-4	420×280×240	368×240×204	25	1,8
3101-3	560×430×140	522×358×92	45	3
3101-2	560×430×260	522×358×211	60	3,9
3101-1	600×500×500	498×357×358	135	9,7

3102



ARTICOLO	Dimensioni esterne (mm)	Dimensioni interne (mm)	Portata Capacità (kg)	Peso netto (kg)
3102	590×470×990	-	-	19,55
3102-4	540×330×115	460×270×89	10	3,15
3102-3	540×330×185	485×275×116	15	3,29
3102-2	540×330×310	488×280×260	20	4,28
3102-1	580×470×410	488×338×364	30	8,82

3102-4



3102-3



3102-2



3102-1



3103



ARTICOLO	Dimensioni esterne (mm)	Dimensioni interne (mm)	Portata Capacità (kg)	Peso netto (kg)
3103	560×450×850	-	-	16,5
3103-3	560×340×155	500×250×115	25	3
3103-2	560×340×310	500×250×265	35	4
3103-1	560×390×380	500×280×335	50%	9,5

3103-3



3103-2



3103-1



ROTAKE

Pulizia

Soffiatori
Soffiatori per polvere
Aspiratori



8513

Soffiatore

Applicazioni Uso domestico, lavorazione del legno ecc.

- Selettore a tre velocità per una regolazione precisa del flusso d'aria
- Grilletto a velocità variabile per un controllo flessibile della potenza di soffiaggio
- Blocco del grilletto per ridurre efficacemente l'affaticamento della mano

	8513	8513-20D
Batterie	—	2.0Ahx2
Caricabatterie	—	2,5Ax1
Tensione nominale (V)	20	20
Tipo di motore	DC a spazzole	DC a spazzole
Velocità dell'aria (m/s)	≥70	≥70
Velocità nominale (giri/min)	18000	18000
Peso (kg)	1,08	2,96
L×P×H (mm)	550×140×310	550×140×340

8513



8513-20D



8523

Soffiatore brushless

Applicazioni Uso domestico, lavorazione del legno ecc.

BRUSHLESS MOTOR

- Sistema di potenza incrementato: 220 CFM e 140 MPH, ideale per pulire superfici dure come vialetti e marciapiedi
- Design compatto e leggero che riduce l'affaticamento e aumenta il controllo: un soffiatore facile da usare per chiunque

	8523	8523-20D
Batterie	—	2.0Ahx2
Caricabatterie	—	2,5Ax1
Tensione nominale (V)	20	20
Tipo di motore	DC brushless	DC brushless
Velocità dell'aria (m/s)	63	63
Portata d'aria (L/s)	104	104
Peso (kg)	0,95	2,83
L×P×H (mm)	355x85x250	355x85x280

8523



8523-20D



8539

Soffiatore per polvere

Applicazioni Manutenzione auto, lavori all'aperto, uso domestico, manutenzione industriale

BRUSHLESS MOTOR

- Regolazione della velocità variabile
- Portata d'aria a 4 livelli, selezionabile in base all'applicazione
- Velocità 0-77.200 giri/min: rimuove senza sforzo polvere e detriti da computer, scrivanie, fessure delle finestre ecc.
- Alta potenza: soffiatore portatile con motore brushless, prestazioni superiori e maggiore durata

	8539	8539-40D
Batterie	—	4.0Ahx2
Caricabatterie	—	2.5A×1
Tensione nominale (V)	20	20
Tipo di motore	DC brushless	DC brushless
Velocità max dell'aria (m/s)	0-200	0-200
Portata d'aria (m^3/min)	0-1,1	0-1,1
Pressione dell'aria (kPa)	22,88	22,88
Peso (kg)	0,70	2,82
L×P×H (mm)	170×85×250	170×85×300

8539



8539-40D



8515

Aspiratore

Applicazioni Pulizia interni auto | Ristrutturazioni | Uso domestico Lavorazione del legno ecc.

- Bloccaggio preciso e commutazione facile
- Montaggio e smontaggio semplici

	8515	8515-20D
Batterie	—	2.0Ahx2
Caricabatterie	—	2.5A×1
Cap. contenitore polvere (ml)	500	500
Depressione (kPa)	≥7,3	≥7,3
Tensione nominale (V)	20	20
Tipo di motore	DC a spazzole	DC a spazzole
Filtrazione	Sacchetto filtro in TNT	Sacchetto filtro in TNT
Peso (kg)	0,92	2,9
L×P×H (mm)	430x135x150	430x135x170



8515-20D



8525

Aspiratore

Applicazioni Pulizia interni auto | Ristrutturazioni | Uso domestico | Lavorazione del legno ecc.

- Motore brushless ad alta velocità (100.000 giri/min)
- Potenza costante per un'elevata forza di aspirazione, ideale in casa e in cantiere
- Posizione HIGH/LOW per i diversi utilizzi
- Filtro facilmente accessibile, lavabile e riutilizzabile; si pulisce battendolo o sciacquandolo

	8525	8525-40D
Batterie	—	4.0Ahx2
Caricabatterie	—	2.5A×1
Cap. contenitore polvere (ml)	700	700
Depressione (kPa)	≥21	≥21
Tensione nominale (V)	20	20
Tipo di motore	DC brushless	DC brushless
Filtrazione	HEPA	HEPA
Peso (kg)	1,30	3,72
L×P×H (mm)	461×131×208	480×131×208

8525



8525-40D



8535

Aspiratore solidi/liquidi

Applicazioni Ristrutturazioni | Uso domestico | Lavorazione del legno ecc.

- Motore ad alte prestazioni per una pulizia efficace di sporco sia secco sia liquido
- Il sistema di filtrazione HEPA trattiene il 99,95% di polveri fini e allergeni da 0,33 µm, per un ambiente di lavoro più pulito e sano
- Aspirazione e soffiaggio, facile da trasportare e riporre

	8535	8535-40D
Batterie	—	4.0Ahx2
Caricabatterie	—	2.5A×1
Cap. contenitore polvere (ml)	7500	7500
Depressione (kPa)	≥18	≥18
Tensione nominale (V)	20	20
Tipo di motore	DC brushless	DC brushless
Filtrazione	HEPA	HEPA
Peso (kg)	3,60	6,02
L×P×H (mm)	400×253×306	400×253×306

8535



8535-40D



ROTAKE

Illuminazione

Lampade da lavoro



8520

Lampada da lavoro

Applicazioni Riparazione auto | Cantieri | Ristrutturazioni ecc.

- Elevata luminosità grazie a una tecnologia di illuminazione avanzata
- Testa e corpo orientabili con angolazioni flessibili
- Ottima resistenza all'acqua e alla polvere

	8520	8520-40D
Batterie	—	4.0Ahx2
Caricabatterie	—	2.5A×1
Tensione nominale (V)	20	20
Potenza (W)	10/20/30	10/20/30
Lumen effettivi (lm)	800/1700/2200	800/1700/2200
Angolo di inclinazione (°)	0-360	0-360
Peso (kg)	1,58	4,0
L×P×H (mm)	250x220x230	250x220x230

8520



8520-40D



8591

Lampada da lavoro pieghevole

Applicazioni Riparazione auto | Cantieri | Ristrutturazioni ecc.

- Multiangolo, facile da regolare. Rotazione orizzontale di 360° e ribaltamento verticale di 180°
- Numerosi accessori per molteplici impieghi. Dotata di gancio e clip da cintura per ogni situazione
- Dimmerabile su più livelli. Tre livelli di luminosità: 100% - 50% - 10%.
- Luce stabile a corrente costante. Luminosità uniforme, duratura e costante

	8591	8591-40D
Batterie	—	4.0Ahx2
Caricabatterie	—	2.5A×1
Tensione nominale (V)	20	20
Potenza (W)	7	7
Lumen (lm)	1000 (100%-50%-10%)	1000 (100%-50%-10%)
Temperatura di colore (K)	6500	6500
CRI	80	80
Tipo di LED	SMD	SMD
Peso (kg)	0,27	2,39
L×P×H (mm)	109x90x172	109x90x222

8591



8591-40D



8592

Faro da cantiere compatto

Applicazioni Riparazione auto | Cantieri | Ristrutturazioni ecc.

- Elevata durezza e resistenza agli urti. Corpo in lega di alluminio pressofuso
- Due livelli di luminosità regolabili: 100% - 50%
- Luce stabile a corrente costante. Luminosità uniforme, duratura e costante
- Eccellente impermeabilità e protezione per impieghi gravosi. Sicura all'aperto

	8592	8592-40D
Batterie	—	4.0Ahx2
Caricabatterie	—	2.5A×1
Tensione nominale (V)	20	20
Potenza (W)	28	28
Lumen (lm)	3000 (100%-50%)	3000 (100%-50%)
Temperatura di colore (K)	6500	6500
CRI	80	80
Tipo di LED	COB	COB
Peso (kg)	1,38	3,5
L×P×H (mm)	227x159x179	227x159x179

8592



8592-40D



8593

Faro a profilo ridotto

Applicazioni Riparazione auto | Cantieri | Ristrutturazioni ecc.

- Elevata durezza e resistenza agli urti. Corpo in lega di alluminio pressofuso
- Dimmerabile su più livelli. Quattro livelli di luminosità: 100% - 75% - 50% - 25%
- Luce stabile a corrente costante. Luminosità uniforme, duratura e costante
- Elevata impermeabilità e protezione per impieghi gravosi. Sicura e affidabile all'aperto

	8593	8593-40D
Batterie	—	4.0Ahx2
Caricabatterie	—	2.5A×1
Tensione nominale (V)	20	20
Potenza (W)	45	45
Lumen (lm)	5000 (100%-75%-50%-25%)	5000 (100%-75%-50%-25%)
Temperatura di colore (K)	6500	6500
CRI	80	80
Tipo di LED	COB	COB
Peso (kg)	1,49	3,81
L×P×H (mm)	265x246x178	265x246x178

8593



8593-40D



8594

Lampada da lavoro a luce diffusa

Applicazioni Riparazione auto | Cantieri | Ristrutturazioni ecc.

- Luce morbida, non affatica la vista
- Pannello diffusore in PC e circuito anti-sfarfallio: nessun abbagliamento anche guardandola direttamente, nessun affaticamento nell'uso prolungato
- Dimmerabile su più livelli. Quattro livelli di luminosità: 100% - 75% - 50% - 25%, con funzione memoria

	8594	8594-40D
Batterie	—	4.0Ahx2
Caricabatterie	—	2.5A×1
Tensione nominale (V)	20	20
Potenza (W)	45	45
Lumen (lm)	5000 (100%-75%-50%-25%)	5000 (100%-75%-50%-25%)
Temperatura di colore (K)	5750	5750
CRI	80	80
Tipo di LED	SMD	SMD
Peso (kg)	1,32	3,64
L×P×H (mm)	203x262x166	203x262x166

8594



8594-40D



8595

Lampada da lavoro a luce diffusa ad alta luminosità

Applicazioni Riparazione auto | Cantieri | Ristrutturazioni ecc.

- Luce morbida, non affatica la vista
- Pannello diffusore in PC e circuito anti-sfarfallio: nessun abbagliamento anche guardandola direttamente, nessun affaticamento nell'uso prolungato
- Dimmerabile su più livelli. Quattro livelli di luminosità: 100% - 75% - 50% - 25%, con funzione memoria

	8595	8595-40D
Batterie	—	4.0Ahx2
Caricabatterie	—	2.5A×1
Tensione nominale (V)	20	20
Potenza (W)	80	80
Lumen (lm)	10000 (100%-75%-50%-25%)	10000 (100%-75%-50%-25%)
Temperatura di colore (K)	6500	6500
CRI	80	80
Tipo di LED	SMD	SMD
Peso (kg)	2,30	4,62
L×P×H (mm)	265x340x183	265x340x183

8595



8595-40D



8596

Faro da cantiere

Applicazioni Riparazione auto | Cantieri | Ristrutturazioni ecc.

- Copertura totale, nessuna zona d'ombra. Illuminazione uniforme a 360° con finitura opaca per una luce senza abbagliamento
- Elevata durezza, resistente agli urti. Nylon ad alta resistenza, grado IK09, resiste a impatti di 10 J
- Doppia alimentazione, funzionamento continuo. A batteria o a rete (CA) per un uso senza interruzioni
- Più livelli di luminosità regolabili: 100% - 75% - 50% - 25%
- Luce stabile grazie alla regolazione a corrente costante. Luminosità uniforme e stabilità duratura
- Impermeabile, con protezione per impieghi gravosi. Affidabile all'aperto

	8596	8596-40D
Batterie	—	4.0Ahx2
Caricabatterie	—	2.5A×1
Tensione nominale (V)	20	20
Potenza (W)	80	80
Lumen (lm)	10000 (100%-75%-50%-25%)	10000 (100%-75%-50%-25%)
Temperatura di colore (K)	6500	6500
CRI	80	80
Tipo di LED	SMD	SMD
Peso (kg)	3,30	5,72
L×P×H (mm)	247x247x350	247x247x350

8596



8596-40D



8597

Torre faro

Applicazioni Riparazione auto | Cantieri | Ristrutturazioni ecc.

- Design compatto e portatile. Lunghezza da chiusa: 71 cm; altezza max estesa: 173 cm
- Design versatile per molteplici impieghi. Funzioni telescopica, rotante, portatile e interruttore a pedale
- Struttura robusta e prestazioni stabili. Corpo interamente in nylon, grado IK08
- Luce stabile a corrente costante. Luminosità uniforme, duratura e costante
- Eccellente impermeabilità e protezione per impieghi gravosi. Sicura e affidabile

	8597	8597-40D
Batterie	—	4.0Ahx2
Caricabatterie	—	2.5A×1
Tensione nominale (V)	20	20
Potenza (W)	45	45
Lumen (lm)	6000 (100%-75%-50%-25%)	6000 (100%-75%-50%-25%)
Temperatura di colore (K)	6500	6500
CRI	80	80
Tipo di LED	SMD	SMD
Peso (kg)	2,90	5,32
L×P×H (mm)	708x141x132	708x141x132

8597



8597-40D



ROTAKE

Smerigliatrice angolare a cavo
Smerigliatrice diritta a cavo

3411
Smerigliatrice angolare 850 W



3420
Smerigliatrice diritta a cavo 1/4"

3418
Smerigliatrice angolare 230 mm

3411

Smerigliatrice angolare a cavo 850 W

Applicazioni Taglio | Lavorazione metalli | Installazione impianti | Edilizia industriale | Riparazione auto

- Ingranaggi ad alta precisione per un funzionamento fluido, con minori rumorosità e vibrazioni.
- Protezione dal riavvio dopo interruzione di corrente e avvio progressivo integrati evitano riavvii accidentali.
- Impugnatura laterale ausiliaria antivibrazioni: smorza le vibrazioni e riduce l'affaticamento della mano.
- Cavo di alimentazione in gomma da 2 m, resistente a olio e trazione, con ottima resistenza all'usura in officina e in cantiere; amplia il raggio d'azione.
- Cuffia di protezione a sgancio rapido con carter di taglio rimovibile, regolazione dell'angolo senza attrezzi.
- Interruttore laterale a slitta a doppia azione, con attivazione in due tempi.



Filettatura albero	M14
Diametro disco (mm)	115/125
Tensione nominale (V)	110/230
Frequenza (Hz)	50/60
Potenza assorbita nominale (W)	850
Velocità a vuoto (giri/min)	11000
Peso netto (kg)	2,1
L×P×H (mm)	330×110×140

3412

Smerigliatrice angolare a cavo 1010 W

Applicazioni Taglio | Lavorazione metalli | Installazione impianti | Edilizia industriale | Riparazione auto

- Lunga durata fino a 450 ore e spazzole di carbone autostop.
- Ingranaggi ad alta precisione per un funzionamento fluido, con forte riduzione di rumorosità e vibrazioni.
- Dotata di avvio progressivo e protezione dal riavvio dopo interruzione di corrente.
- Impugnatura laterale antivibrazioni che smorza le vibrazioni e riduce efficacemente l'affaticamento della mano.
- Cavo di alimentazione in gomma da 2 m, resistente a olio e trazione, con ottima resistenza all'usura anche in officine gravose.
- Interruttore laterale a slitta a doppia azione, cuffia di protezione a sgancio rapido e cuffia ausiliaria per il taglio: adatta a più applicazioni, tra cui smerigliatura e taglio.



Filettatura albero	M14
Diametro disco (mm)	115/125
Tensione nominale (V)	110/230
Frequenza (Hz)	50/60
Potenza assorbita nominale (W)	1010
Velocità a vuoto (giri/min)	11000
Peso netto (kg)	2,2
L×P×H (mm)	360×110×140

3413

Smerigliatrice angolare a cavo 1300 W con avvio a leva

Applicazioni Taglio | Lavorazione metalli | Installazione impianti | Edilizia industriale | Riparazione auto

- Lunga durata fino a 450 ore e spazzole di carbone autostop.
- Ingranaggi ad alta precisione per un funzionamento fluido, con forte riduzione di rumorosità e vibrazioni.
- Dotata di avvio progressivo e protezione dal riavvio dopo interruzione di corrente.
- Impugnatura laterale antivibrazioni che smorza le vibrazioni e riduce efficacemente l'affaticamento della mano.
- Cavo di alimentazione in gomma da 2 m, resistente a olio e trazione, con ottima resistenza all'usura anche in officine gravose.
- Interruttore a paletta a doppia azione, cuffia di protezione a sgancio rapido e cuffia ausiliaria per il taglio: adatta a più applicazioni, tra cui smerigliatura e taglio.



Filettatura albero	M14
Diametro disco (mm)	115/125
Tensione nominale (V)	110/230
Frequenza (Hz)	50/60
Potenza assorbita nominale (W)	1300
Velocità a vuoto (giri/min)	11000
Peso netto (kg)	2,3
L×P×H (mm)	360×110×140

3414

Smerigliatrice angolare a cavo 1400 W

Applicazioni Taglio | Lavorazione metalli | Installazione impianti | Edilizia industriale | Riparazione auto

- Lunga durata fino a 450 ore e spazzole di carbone autostop.
- Ingranaggi ad alta precisione per un funzionamento fluido, con forte riduzione di rumorosità e vibrazioni.
- Dotata di avvio progressivo e protezione dal riavvio dopo interruzione di corrente.
- Impugnatura laterale antivibrazioni che smorza le vibrazioni e riduce efficacemente l'affaticamento della mano.
- Cavo di alimentazione in gomma da 2 m, resistente a olio e trazione, con ottima resistenza all'usura anche in officine gravose.
- Interruttore laterale a slitta a doppia azione, cuffia di protezione a sgancio rapido e cuffia ausiliaria per il taglio: adatta a più applicazioni, tra cui smerigliatura e taglio.



Filettatura albero	M14
Diametro disco (mm)	115/125
Tensione nominale (V)	110/230
Frequenza (Hz)	50/60
Potenza assorbita nominale (W)	1400
Velocità a vuoto (giri/min)	11000
Peso netto (kg)	2,3
L×P×H (mm)	360×110×140

3415

Smerigliatrice angolare a cavo 1400 W a velocità variabile

Applicazioni Taglio | Lavorazione metalli | Installazione impianti | Edilizia industriale | Riparazione auto

- Lunga durata fino a 450 ore e spazzole di carbone autostop.
- Ingranaggi ad alta precisione per un funzionamento fluido, con forte riduzione di rumorosità e vibrazioni.
- Elettronica (PCB) con regolazione a 6 velocità e protezioni: protezione dal riavvio dopo interruzione di corrente e avvio progressivo per la sicurezza dell'operatore.
- Impugnatura laterale antivibrazioni che smorza le vibrazioni e riduce efficacemente l'affaticamento della mano.
- Cavo di alimentazione in gomma da 2 m, resistente a olio e trazione, con ottima resistenza all'usura anche in officine gravose.
- Interruttore laterale a slitta a doppia azione, cuffia di protezione a sgancio rapido e cuffia ausiliaria per il taglio: adatta a più applicazioni, tra cui smerigliatura e taglio.



Filettatura albero	M14
Diametro disco (mm)	115/125
Tensione nominale (V)	110/230
Frequenza (Hz)	50/60
Potenza assorbita nominale (W)	1400
Velocità a vuoto (giri/min)	4000–11000
Peso netto (kg)	2,3
L×P×H (mm)	360×110×140

3416

Smerigliatrice angolare a cavo 1400 W a velocità costante

Applicazioni Taglio | Lavorazione metalli | Installazione impianti | Edilizia industriale | Riparazione auto

- Lunga durata fino a 450 ore e spazzole di carbone autostop.
- Ingranaggi ad alta precisione per un funzionamento fluido, con forte riduzione di rumorosità e vibrazioni.
- Elettronica (PCB) con regolazione a 6 velocità e protezioni: protezione dal riavvio dopo interruzione di corrente e avvio progressivo per la sicurezza dell'operatore.
- Impugnatura laterale antivibrazioni che smorza le vibrazioni e riduce efficacemente l'affaticamento della mano.
- Cavo di alimentazione in gomma da 2 m, resistente a olio e trazione, con ottima resistenza all'usura anche in officine gravose.
- Interruttore laterale a slitta a doppia azione, cuffia di protezione a sgancio rapido e cuffia ausiliaria per il taglio: adatta a più applicazioni, tra cui smerigliatura e taglio.



Filettatura albero	M14
Diametro disco (mm)	115/125
Tensione nominale (V)	110/230
Frequenza (Hz)	50/60
Potenza assorbita nominale (W)	1400
Velocità a vuoto (giri/min)	4000–11000
Peso netto (kg)	2,3
L×P×H (mm)	360×110×140

3417

Smerigliatrice angolare a cavo 180 mm

Applicazioni Taglio | Lavorazione metalli | Installazione impianti | Edilizia industriale | Riparazione auto

- Lunga durata fino a 450 ore e spazzole di carbone autostop.
- Ingranaggi ad alta precisione per un funzionamento fluido, con forte riduzione di rumorosità e vibrazioni.
- Motore ad alta potenza da 3000 W, ideale per lavori gravosi di taglio e smerigliatura.
- Avvio progressivo integrato per la sicurezza dell'operatore.
- Impugnatura laterale antivibrazioni che smorza le vibrazioni e riduce efficacemente l'affaticamento della mano.
- Cavo di alimentazione in gomma da 2 m, resistente a olio e trazione, con ottima resistenza all'usura anche in officine gravose.
- Interruttore a doppia azione, cuffia di protezione a sgancio rapido e cuffia ausiliaria per il taglio: adatta a più applicazioni, tra cui smerigliatura e taglio.



Filettatura albero	M14
Diametro disco (mm)	180
Tensione nominale (V)	110/230
Frequenza (Hz)	50/60
Potenza assorbita nominale (W)	3000
Velocità a vuoto (giri/min)	8500
Peso netto (kg)	6,2
L×P×H (mm)	570×150×190

3418

Smerigliatrice angolare a cavo 230 mm

Applicazioni Taglio | Lavorazione metalli | Installazione impianti | Edilizia industriale | Riparazione auto

- Lunga durata fino a 450 ore e spazzole di carbone autostop.
- Ingranaggi ad alta precisione per un funzionamento fluido, con forte riduzione di rumorosità e vibrazioni.
- Motore ad alta potenza da 3000 W, ideale per lavori gravosi di taglio e smerigliatura.
- Avvio progressivo integrato per la sicurezza dell'operatore.
- Impugnatura laterale antivibrazioni che smorza le vibrazioni e riduce efficacemente l'affaticamento della mano.
- Cavo di alimentazione in gomma da 2 m, resistente a olio e trazione, con ottima resistenza all'usura anche in officine gravose.
- Interruttore a doppia azione, cuffia di protezione a sgancio rapido e cuffia ausiliaria per il taglio: adatta a più applicazioni, tra cui smerigliatura e taglio.



Filettatura albero	M14
Diametro disco (mm)	230
Tensione nominale (V)	110/230
Frequenza (Hz)	50/60
Potenza assorbita nominale (W)	3000
Velocità a vuoto (giri/min)	6600
Peso netto (kg)	6,3
L×P×H (mm)	570×150×245

3420

Smerigliatrice diritta a cavo 1/4"

Applicazioni Lavorazione metalli | Riparazione auto | Ingegneria edile

- Lunga durata fino a 450 ore e spazzole di carbone autostop.
- Ingranaggi ad alta precisione per un funzionamento fluido, con forte riduzione di rumorosità e vibrazioni.
- Motore ad alta potenza, ideale per lavori gravosi di taglio e smerigliatura.
- Avvio progressivo integrato per la sicurezza dell'operatore.
- Impugnatura laterale antivibrazioni che smorza le vibrazioni e riduce efficacemente l'affaticamento della mano.
- Cavo di alimentazione in gomma da 2 m, resistente a olio e trazione, con ottima resistenza all'usura anche in officine gravose.
- Interruttore a doppia azione, cuffia di protezione a sgancio rapido e cuffia ausiliaria per il taglio: adatta a più applicazioni, tra cui smerigliatura e taglio.



Tensione nominale (V)	220-240
Frequenza (Hz)	50/60
Livelli di velocità	6 velocità costanti
Ø max mola (mm)	55
Pinza max (mm)	6
Velocità (giri/min)	7000-28000
Potenza resa (W)	800
Cavo di alimentazione	2,0 m in gomma
Peso netto (kg)	1,9
L×P×H (mm)	384×73×75

3421

Smerigliatrice diritta a cavo 1/4" con avvio a leva

Applicazioni Lavorazione metalli | Riparazione auto | Ingegneria edile

- Corpo compatto e grande potenza; rumorosità ridottissima e basse vibrazioni per un uso confortevole.
- Regolazione a 6 livelli di velocità costante; pinza elastica universale Ø 6 mm.
- Funzioni di sicurezza elettroniche (PCB): protezione dal riavvio dopo interruzione di corrente, avvio progressivo, protezione da sovracorrente e velocità costante, per la massima sicurezza dell'operatore.
- Corpo ergonomico con impugnatura antiscivolo per una presa stabile e confortevole.
- Cavo di alimentazione in gomma da 2 m, resistente a olio e trazione, con ottima resistenza all'usura anche in officine gravose.
- Interruttore a paletta a doppia azione, accensione in due tempi.



Tensione nominale (V)	220-240
Frequenza (Hz)	50/60
Livelli di velocità	6 velocità costanti
Ø max mola (mm)	55
Pinza max (mm)	6
Velocità (giri/min)	7000-28000
Potenza resa (W)	1000
Cavo di alimentazione	2,0 m in gomma
Peso netto (kg)	1,9
L×P×H (mm)	384×73×75

Legenda icone utensili a batteria

Motore brushless
Commutazione elettronica, senza spazzole di carbone

Tecnologia di pressofusione integrata
Pressofusione tre in uno: scatola ingranaggi, manicotto dell'albero d'uscita e rondella integrati in un unico blocco

Tecnologia elettronica antitorsione/ antirinculo (kickback)
Il giroscopio monitora in tempo reale l'accelerazione dell'utensile e lo arresta se supera i limiti impostati

Modalità Smart Control/Smart Screw Gear
Smart Control: arresto automatico in serraggio, riduzione di velocità in svitamento. Smart Screw Gear: arresto automatico in serraggio in condizioni di lavoro particolari.

Sistema di illuminazione LED senza ombre
Con due o più LED integrati

Luce LED

Passaggio continuo tra le velocità variabili

Impermeabile IPX5

Foratura

Avvitatura

Foratura a percussione

Rotazione scalpello piatto

Scalpellatura

Foratura a rotopercussione

Controllo velocità costante
Mantiene una velocità di lavoro costante per un controllo preciso

Avvio progressivo
L'avvio passa gradualmente da lento a veloce, evitando partenze brusche ad alta velocità

Protezione dal riavvio
Impedisce l'avvio dell'utensile se la batteria viene inserita con l'interruttore acceso

Protezione da sovraccarico
L'utensile si spegne se vengono superati i limiti di funzionamento sicuri

Sistema antivibrazione AVS

Sistema di cambio rapido SDS plus

Freno elettronico

Rotazione destra/sinistra

Protezione da sovraccarica

Protezione da sovrascarica

Protezione da sovracorrente

Protezione da cortocircuito

Protezione da sovratemperatura

NOTE

SIRA SERVICE

SIRA offre soluzioni studiate appositamente sulla base delle esigenze.
Le soluzioni SIRA Service permettono l'ottimizzazione delle prestazioni degli strumenti, la riduzione dei tempi di stop produttivo, la prevenzione degli inconvenienti e dei costi straordinari improvvisi/inaspettati.
Le manutenzioni e le assistenze sono garantite su tutti i prodotti a catalogo, nessuno escluso, presso la nostra officina attrezzata interna da un Team di tecnici altamente qualificati.

SIRA Service – **RIPARAZIONE**

- Analisi/Valutazione stato del prodotto.
- Elaborazione del preventivo di riparazione, con elenco dei ricambi necessari e sufficienti al ripristino ottimale.
- Riattivazione operativa prodotto con estensione garanzia di 3 mesi sulle parti sostituite.
- Test funzionale.

In conformità ai processi di qualità della nostra azienda (ISO-9001:2015), il servizio di riparazione ed assistenza è eseguito in conformità alle distinte e specifiche dei diversi produttori, utilizzando ricambi originali a garanzia delle prestazioni e ritorno alla piena efficienza operativa.
Nel caso di utensili che abbiano raggiunto i limiti operativi, verrà formulata una proposta commerciale sostitutiva con prodotti nuovi.

SIRA Service – **CONTROLLO**

- Servizi di regolazione ed impostazione degli utensili ai valori target richiesti.

SIRA Service – **MANUTENZIONE**

- Contratti personalizzati di Manutenzione Ordinaria/Preventiva attraverso processi di riparazione con prezzi predefiniti [beneficio nella gestione complessiva delle spese]
- Garanzia di conformità agli standard qualitativi del costruttore originale.

SIRA Service – **AVVIAMENTO**

- Installazione, programmazione e avviamento presso il sito produttivo del committente.
- Rispondenza degli aspetti normativi di sicurezza per gli operatori.
- Interventi rapidi e competenti a garanzia della produttività.

I programmi 'SIRA Service' per gli utensili elettronici, elettrici o pneumatici assicurano assistenze rapide, dirette e funzionali a beneficio della produzione, riducendo i disagi con un costo complessivamente contenuto.

Il programma SIRA Service può essere personalizzato in base alle specifiche esigenze.

Contattateci per maggiori informazioni ed approfondimenti.

ROTAKE®

SIRA S.p.A.
Via della Resistenza, 53
20090 Buccinasco (MI) Italia
tel. 02.488527.1 - fax 02.48852760

Uff. Vendite Rivenditori
tel. 02.488527.38

Uff. Vendite Riparazioni
tel. 02.488527.37

www.sira-spa.com
e-mail: info@sira-spa.com

Cap. € 3.000.000,00 i.v.
Sede Legale: 24122 BG - Piazza Matte
N° Iscrizione Registri: Imprese BG 01870750161;
AEE: IT8110000010930; Pile e Accumulatori: IT8110P00004983

C.F./P. IVA 01870750161 - CCIAA BG 243678

ISO9001 N.103
ISO14001 N.027SGA

sira S.p.A.
FASTENING SPECIALISTS